GB **PRODUCT INTRODUCTION**

The product is a surface-mounted emergency bread lamp with test switch and indicator light. It has a microcomputer as charge protection, discharge protection, self-test and manual simulation test, and a high-frequency conversion emergency for mains failure. Product design conforms to EN50171, IEC62347, IEC60598-1, IEC60598-2-22, EN61000-3-2, EN61000-3-3 requirements.

1. ELECTRICAL FEATURE:

Model name: SW-L301-3W	Rated voltage: 220-240V~50/60Hz
Operating mode: Maintained/Non-maintained	Rated wattage: 4.5W
Led: SMD 4014,0.5W*24,6000-7000K	Emergency Luminance:100cd
Battery: 1860, 3.7V/1800mAH	Charge: 24H
Discharge duration: 3H	Battery life: 2 years
Power factor: >0.4	Operating temp. range:0 ~40°
Degree of protection: IP40	Installation height:2-3m
Installation method: Wall /Ceiling / Wall bracket mounting	Warranty: 2 years
Class: Class II	
Remark: Powercord:H05RN-F-2x1.0mm²	

2. PHOTO AND DIMENSION

3. OPERATION:

Operation and condition	Function	Green Indicator
The main supply is normal	Maintained operation type: luminaries is general lighting and charged	The green indicator is off when charging, and the green indicator permanent light when fully charged
	Non-Maintained operation type: luminaries is charged mode,luminaries will not be illuminated	The green indicator light flashes when charging, and the green indicator permanent light when fully charged
	ACEG operation type:luminaries is general lighting and charged mode,and can be on/off by switch	The green indicator light flashes when charging, and the green indicator permanent light when fully charged
The main supply is failure	Enter to emergency mode,luminaries is illuminated from the battery	Green indicator off

4. OPERATION:

The luminaries can realize maintained, non-maintained,ACEG operation type

5. BUTTON SELF TEST

State mode description	Main power		Emergency mode	Self-test start up
Pressing method	Press the TEST button without release	Press test button 3 times within 2 seconds	Press the TEST switch without release	Pressed button once
Function	Enter emergency mode	Enter monthly inspection mode	Turn off battery power	Exit self-test
Status of Green indicator	Monthly inspection mode	Annual inspection mode	Battery charging	Fully charged battery
	The indicator light flashes at medium speed	The indicator light flashes quickly	The green indicator light is always on	Malfunction
	The indicator light flashes slowly	The green indicator light is off	The indicator light is always on	Indicator off

6. INSTALLATION:

1. Disconnect main power
2. Insert a flat-blade screwdriver into the slot on the side of the shell, pry the buckle to remove the bottom shell from the main body shell (FIG1)
3. Knock out the wire hole of the luminaires shell with a tool, insert the input wire into the outlet hole, and then fix the bottom shell on the ceiling with screws (FIG2)
4. Connect the wires as follows: connect the brown wire to the wire light wire (L) and the blue wire to the neutral wire (N), and then insert the battery connection wire terminal into the PCB board(FIG3&FIG4)
5. Clip the light guide plate on the battery assembly (FIG5)
6. Snap the main cable into the bottom case (FIG6)
7. Use a flat-blade screwdriver to pry the battery cover on the main body, remove the battery and replace it (FIG7&FIG8)
8. When the luminaire is turned on, the green indicator light is flashing, indicating that the charging is normal.
9. Disconnect the main power or press and hold the test switch, the lamp will automatically switch to the emergency state. At this time, the battery power supply will light up the light source, indicating that the emergency function of the lamp is normal.

7. TYPE OF INSTALLATION

8. AUTO SELF-TEST

1.This product has an automatic detection system with emergency function. When the lamp is put into use for 30±2 days, the system will automatically enter the monthly inspection mode when the mains is not disconnected. At this time, the indicator light will flash at medium speed for about 30 seconds to exit The monthly inspection mode then entering the normal mode, when the lamp is put into use for 180±5 days, the system will automatically enter the annual inspection mode when the mains is not disconnected. At this time, the indicator light flashes green quickly for about 30 minutes to exit the annual inspection mode and enter the normal mode. In the normal mode, in the automatic detection mode, if the emergency time cannot reach the rated time, the indicator light is off at this time, indicating that the emergency function is invalid.In the normal mode, in the test state, press the test switch once to exit the automatic detection mode and enter normal status.

2. When the main power and battery have power supply function at the same time, the self-test program is automatically cleared, and the control system will recalculate the monthly and half-yearly inspection time when the mains power is supplied next time.

9. SIMULATION TEST DESCRIPTION

This product is equipped with an automatic detection system for emergency function. In order to test the effectiveness of the system, the product has a manual simulation detection function. In the basic operation state, press the test switch twice to enter the monthly inspection mode, and the mains state The indicator light flashes green at medium speed for 30 seconds, and then exits the monthly inspection mode and enters the normal mode, indicating that the self-test monthly inspection function is normal; in the mains state, quickly press the test switch 3 times to enter the annual inspection mode, at this time the indicator light is green The light flashes quickly for 30 minutes, and then exits the annual test inspection mode and enters the normal mode, indicating that the self-test semi-annual inspection function is normal;In the analog test state, press the test switch once to exit the analog test mode and enter the normal state.

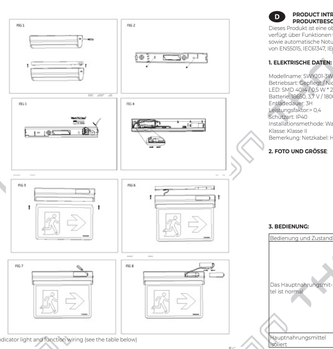

D **PRODUKT INTRODUKTION**

Dieses Produkt ist eine oberflächenmontierte Brotnotlampe mit Steuerschalter und Kontrollleuchte. Es verfügt über Funktionen wie Ladeschutz, Überentladungsschutz, Selbsttest und manuelle Simulation sowie automatische Notumschaltung bei Netzausfall. Das Produktdesign entspricht den Anforderungen von EN50171, IEC62347, IEC60598-1, IEC60598-2-22, EN61000-3-2, EN61000-3-3.

1. ELEKTRISCHE DATEN

Modellname: SW-L301-3W	Nennspannung: 220-240 V ~ 50/60 Hz
Betriebsart: Dauer-/Nichtdauerbetrieb gewartet	Nennleistung: 4.5W
LED: SMD 4014,0.5 W * 24 / 6000-7000K	Emergency Luminanz:100cd
Batteriekapazität: 1860, 3.7V / 1800 mAH	Ladezeit: 24H
Entladedauer: 3H	Akkulaufzeit: 2 Jahre
Ladungsfaktor> 0.4	Betriebstemperaturbereich: Ta: 0-40 °
Schutzart: IP40	Einbauhöhe: 2-5m
Installationsmethode: Wand- / Decken- / Wandhalterung	
Klasse: Klasse II	Garantie: 2 Jahre
Bemerkung: Netzkabel: H05RN-F-2x1.0mm²	

2. FOTO UND GRÖSSE

3. BEDIENUNG:

Bedienung und Zustand	Funktion	Grüne Anzeige
Das Hauptstromsignal ist ist normal	Betriebsart: Leuchten sind Allgemeinbeleuchtung und geladen	Die grüne Anzeige blinkt während des Ladevorgangs und die grüne Anzeige leuchtet, wenn der Akku vollständig aufgeladen ist.
	Wartungsfreier Betrieb: Die Lampen sind aufgeladen, die Lampen sind ausgeschaltet.	Die grüne Anzeige blinkt während des Ladevorgangs und die grüne Anzeige leuchtet, wenn der Akku vollständig aufgeladen ist.
	ACEG-Betriebsart: Lampen im allgemeinen Beleuchtungsmodus und im geladenen Zustand und können mit einem Schalter ein- und ausgeschaltet werden.	Die grüne Anzeige blinkt während des Ladevorgangs und die grüne Anzeige leuchtet, wenn der Akku vollständig aufgeladen ist.
Hauptstromsignal ist nicht normal	In den Notfallmodus wechseln, die Lampe leuchtet über den Akku.	Schalt Anzeige ist aus

4. VERBINDUNG:

Leuchten können den unterstützten, wartungsfreien ACEG-Betriebsmodus implementieren.

5. AUTO TESTKNOPF:

Normal Modus Operation	Ladung/Ungestimmt	Notfallzustand	Selbsttestatus
Pressmethode	Drücken Sie den TEST-Schalter, ohne ihn loszulassen	Drücken Sie die Testtaste innerhalb von 2 Sekunden 3 mal.	Drücken Sie die Testtaste einmal
Funktion	Notstrommodus aktivieren	Sie den manuellen monatlichen Inspektionsmodus eingeben	Aktivieren Sie den halbjährlich-jährlichen Überprüfungsmodus	Schalten Sie den Akku aus	Beenden Sie den Selbsttest
Zustand der Anzeige	Monatlicher Inspektionsmodus	Jährliche Batterielad-ung	Voll aufgeladener Akku	Fehlfunktion
Die Anzeigelampe blinkt mit mittlerer Geschwindigkeit	Anzeige blinkt schnell	Grünes Licht blinkt langsam	Die Lampe leuchtet immer	Anzeige aus

6. SELBSTTEST

1.Dieses Produkt verfügt über ein automatisches Erkennungssystem mit Notfallfunktion. Wenn die Lampe 30 ± 2 Tage lang in Betrieb genommen wird, wechselt das System automatisch in den monatlichen Inspektionsmodus, wenn das Stromnetz nicht getrennt ist. Zu diesem Zeitpunkt blinkt die Anzeigelampe etwa 30 Minuten lang mit mittlerer Geschwindigkeit etwa 30 Sekunden lang grün, um den monatlichen Inspektionsmodus zu verlassen. Anschließend wechselt sie in den normalen Modus. Wenn die Lampe 180 ± 5 Tage lang in Betrieb genommen wird, wechselt das System automatisch in den halbjährlichen Inspektionsmodus, wenn das Stromnetz nicht getrennt wird. Zu diesem Zeitpunkt blinkt die Anzeigelampe etwa 30 Minuten lang schnell grün, um den halbjährlichen Inspektionsmodus zu verlassen und in den normalen Modus zu wechseln. Wenn im automatischen Erkennungsmodus die Notfallzeit die eingestellte Zeit nicht erreichen kann, ist die Anzeigelampe in diesem Zeitpunkt ausgeschaltet, um anzuzeigen, dass die Notfallfunktion ungültig ist. Drücken Sie im Standby- oder automatischen Erkennungsmodus den Testschalter einmal, um den automatischen Erkennungsmodus zu verlassen und in den normalen Status zu wechseln.

2. Wenn die Hauptstromversorgung und die Batterie gleichzeitig die Stromversorgungsfunktion wechseln, wird das Selbsttestprogramm automatisch gelöscht, und das Selbsttestsystem berechnet die Prüfzeit für Monat und Halbjahr neu, wenn die Netzstromversorgung das nächste Mal erfolgt.

7. INSTALLATIONSART:

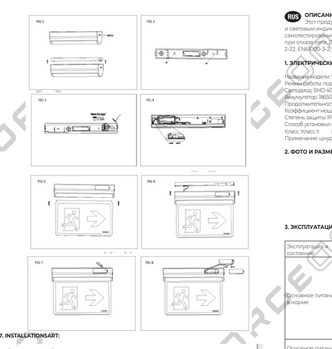

8. AUTO SELBSTTEST

1.Dieses Produkt verfügt über ein automatisches Erkennungssystem für die Notfunktion ausgestattet. Um die Wirksamkeit des Systems zu testen, verfügt das Produkt über eine manuelle Simulationserkennungsfunktion. Die grundlegende Funktionsweise ist wie folgt: Drücken Sie den Testschalter zweimal, um im Netzzustand in den monatlichen Inspektionsmodus zu wechseln. Die Anzeigelampe blinkt 30 Sekunden lang bei mittlerer Geschwindigkeit grün, verlässt dann den monatlichen Inspektionsmodus und wechselt in den normalen Modus Die monatliche Selbsttestfunktion für den Selbsttest ist normal. Drücken Sie im Netzzustand dreimal schnell auf den Testschalter, um in den halbjährlichen Inspektionsmodus zu wechseln. Zu diesem Zeitpunkt leuchtet die Kontrollleuchte grün. Die Anzeige blinkt 30 Minuten lang schnell und wechselt dann den jährlichen Inspektionsmodus und wechselt in den normalen Modus, der angibt, dass die halbjährliche Selbsttest-Inspektionsfunktion normal ist; Drücken Sie im analogen Testzustand den Testschalter einmal, um den Simulationsmodus zu verlassen und in den normalen Zustand zu wechseln.

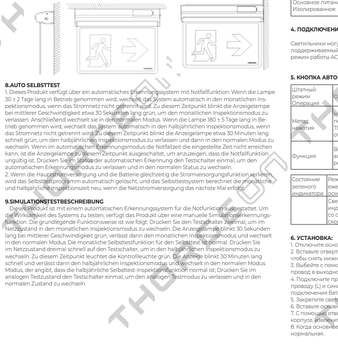

RUS **ОПИСАНИЕ ПРОДУКТА**

Этот продукт представляет собой накладную аварийную панель с контрольным выключателем и световым индикатором. Он имеет такие функции, как защита от заряда, защита от разряда, самостестирование и имитационное тестирование, а также частотное преобразование аварийного питания. Дизайн продукта соответствует требованиям EN50171, IEC62347, IEC60598-1, IEC60598-2-22, EN61000-3-2, EN61000-3-3.

1. ЭЛЕКТРИЧЕСКИЕ ХАРАКТЕРИСТИКИ

Название модели: SW-L301-3W	Номинальное напряжение: 220-240 В ~ 50/60 Гц
Режим работы: Поддерживаемый / Не поддерживаемый	Номинальная мощность: 4,5 Вт
Светодиод: SMD 4014,0,5 Вт * 24 / 6000-7000 К	Яркость Emergency: 100 кв
Аккумулятор: 1860, 3,7 В / 1800 мАч	Зарядка: 24 часа
Продолжительность разряда: 3 часа	Срок службы батареи: 2 года
Коэффициент мощности> 0,4	Диапазон температур: Ta: 0-40 °
Степень защиты: IP40	Высота установки: 2-5 м
Способ установки: настенный / потолочный / настенный кронштейн	
Класс: Класс II	Гарантия: 2 года
Примечание: шнур питания: H05RN-F-2x1,0 мм²	

2. ФОТО И РАЗМЕР

3. ЭКСПЛУАТАЦИЯ:

Эксплуатация и состояние	Функция	Зеленый индикатор
Основное питание в норме	Поддерживаемый тип работы: светильники общего освещения и заряженного режима	Зеленый индикатор выключается при зарядке, или зеленый индикатор постоянно горит при полной зарядке.
	Необслуживаемый режим работы: светильники заряжены, светильники не горят	Зеленый индикатор мигает во время зарядки, или зеленый индикатор постоянно горит при полной зарядке.
	Тип работы ACEG: светильники в режиме общего освещения и в заряженном состоянии, могут быть включены и выключены переключателем.	Зеленый индикатор мигает во время зарядки, или зеленый индикатор постоянно горит при полной зарядке.
Основное питание Изполучивание	Войдите в аварийный режим, светильник горит от аккумуляторной батареи	Зеленый индикатор не горит

4. ПОДКЛЮЧЕНИЕ:

Светильники могут реализовывать поддерживаемый, необслуживаемый режим работы ACEC.

5. КНОПКА АВТО-ТЕСТА

Штатный режим Операция	Основное питание		Аварийное состояние	Статус самопроверки
Метод нажатия	Нажмите переключатель TEST, не отпуская его.	Нажмите переключатель TEST 3 раза в течение 2 секунд.	Нажмите переключатель TEST, не отпуская его.	Нажмите кнопку один раз
Функция	Войдите в аварийный режим	Войдите в режим ежемесячного осмотра	Выключите аварийное питание	Выйти из авто-теста
Состояние зеленого индикатора	Режим ежемесячного осмотра	Режим ежегодного осмотра	Зарядка батареи	Полностью заряженный аккумулятор
	Световой индикатор мигает со средней скоростью	Индикатор быстро мигает	Зеленый свет всегда горит	Неисправность
	Световой индикатор мигает медленно	Индикатор выключен	Световой индикатор всегда горит	Индикатор выключен

6. УСТАНОВКА:

1. Отключите основное питание.
2. Вставьте отвертку с плоским лезвием в прорезь на боковой стороне корпуса, поддевая прямую, чтобы снять нижнюю часть корпуса с корпуса (PVC 1).
3. Выбейте отверстие провода в нижней части корпуса, вставьте входной провод в выходное отверстие, и затем закрепите нижнюю часть корпуса на потолке винтами (PVC 2).
4. Подключите провода, как показано ниже: коричневый провод к световому проводу (L) и синий провод к нейтральному проводу (N), а затем вставьте клемму провода подключения аккумулятора в плату PCB (PVC 3 и PVC 4).
5. Закрепите световод пластину с пластиком в корпусе лампы (PVC 5).
6. Вставьте основной кабель в нижний корпус (PVC 6).
7. С помощью отвертки с плоским лезвием подденьте крышку аккумуляторного отсека на основном корпусе, выньте аккумулятор и замените его (PVC 7 и PVC 8).
8. Когда основное питание включено, зеленый индикатор мигает, показывая, что зарядка нормальная.
9. Отключите основное питание или нажмите и удерживайте переключатель проверки, лампа автоматически переходит в аварийное состояние. В это время аккумуляторный блок питания питается источником света, указывая на то, что аварийная функция лампы нормальная.
10. Световой индикатор и функциональная проводка (см. таблицу ниже)

7. ТИП УСТАНОВКИ

8. АВТОМАТИЧЕСКОЕ САМОТЕСТИРОВАНИЕ

1.Этот продукт имеет систему автоматического обнаружения с аварийной функцией. Когда лампа используется в течение 30 ± 2 дней, система автоматически переходит в режим ежемесячного осмотра, когда сеть не отключена. В это время индикатор будет мигать зеленым на средней скорости в течение примерно 30 секунд, чтобы выйти из режима ежемесячного осмотра, затем переходит в нормальный режим. Когда лампа используется в течение 180 ± 5 дней, система автоматически переходит в режим полугодового проверки, когда сеть не отключена. В это время световой индикатор быстро мигает зеленым в течение примерно 30 минут, чтобы выйти из режима полугодового осмотра и затем войти в нормальный режим. В режиме автоматического обнаружения, если аварийное время не может достигнуть установленного времени, световой индикатор в это время горит, указывая на то, что аварийная функция недействительна. В нормальном режиме, в состоянии тестирования, нажмите кнопку тестирования один раз, чтобы выйти из режима автоматического обнаружения и войти в нормальный статус.

2. Когда основное питание и аккумулятор имеют функцию электропитания одновременно, программа самостестирования автоматически очищается, и система самостестирования пересчитывает ежемесячное и полугодовое время осмотра, когда в следующий раз будет подано питание.

9. ОПИСАНИЕ ИМИТАЦИОННОГО ТЕСТА

Этот продукт оснащен автоматической системой обнаружения аварийной ситуации. Чтобы проверить эффективность системы, продукт имеет функцию ручного моделирования. Основная операция заключается в следующих двумя нажмите переключатель тестирования, чтобы войти в режим ежемесячного проверки в состоянии сети, индикатор мигает зеленым на средней скорости в течение 30 секунд, а затем выходит из режима ежемесячной проверки и входит в нормальный режим, указывая на то, что функция ежемесячного самотестирования в состоянии сети быстро нажмите переключатель тестирования 3 раза, чтобы войти в режим полугодового проверки, в это время индикатор горит зеленым Свет быстро мигает в течение 30 минут, а затем выходит из режима полугодового проверки и входит в нормальный режим, указывающий на то, что функция полугодовой проверки самотестирования является нормальной; в состоянии аналогового тестирования нажмите переключатель тестирования один раз, чтобы выйти из режима аналогового тестирования и войти в нормальное состояние.

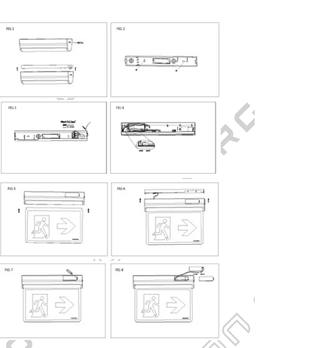

PL **OPIS PRODUKTU**

Ten produkt to naścienna lampa awaryjna do chleba z wyłącznikiem kontrolnym i lampką kontrolną. Posiada funkcje, takie jak ochrona przed przeładowaniem, ochrona przed rozładowaniem, samotestowanie i symulacja ręczna oraz automatyczne przełączanie awaryjne w przypadku awarii sieci. Konstrukcja produktu spełnia wymagania EN50171, IEC62347, IEC60598-1, IEC60598-2-22, EN61000-3-2, EN61000-3-3.

1. SPECYFIKACJE ELEKTRYCZNE

Nazwa modelu: SW-L301-3W	Napięcie znamionowe: 220-240 V ~ 50 / 60Hz
Tryb pracy: konserwowany / bez konserwacji	Moc znamionowa: 4,5 W
Led: SMD 4014 / 0,5 W * 24 / 6000-7000 K	Jasność awaryjna: 100 lm
Bateria: 1860, 3,7 V / 1800 mAh	Ładowanie: 24H
Czas rozładowania: 3 godz	Żywotność baterii: 2 lata
Współczynnik mocy> 0,4	Zakres temperatur pracy: Ta: 0-40°
Stopień ochrony: IP40	Wysokość montażu: 2-5 m
Metoda instalacji: montaż na ścianie / suficie / na uchwycie ściennym	
Klasa: Klasa II	Gwarancja: 2 lata
Uwaga: Powercord: H05RN-F-2x1,0mm²	

2. ZDJĘCIE I ROZMIAR

3. OPERACJA:

Działanie i stan	Funkcjonować	Wskaźnik zielony
Główne jedzenie jest normalne	Obsługiwany tryb pracy: oprawy do oświetlenia ogólnego i tryb ładowania.	Zielony wskaźnik miga podczas ładowania, a zielony wskaźnik pozostaje włączony po pełnym naładowaniu.
	Eksploatacja bezobsługowa: oprawy są naładowane, lampy wyłączone	Zielony wskaźnik miga podczas ładowania, a zielony wskaźnik pozostaje włączony po pełnym naładowaniu.
	Rodzaj pracy ACEG: lampy w trybie ogólnego oświetlenia i stanie ładowania, i można je włączać i wyłączać za pomocą przełącznika.	Zielony wskaźnik miga podczas ładowania, a zielony wskaźnik pozostaje włączony po pełnym naładowaniu.
Główne dane Odosobniony	Wejdź w tryb awaryjny, lampa włącza się z baterii	Zielony wskaźnik jest wyłączony

4. POŁĄCZENIE:

Oprawy mogą realizować obsługiwany, bezobsługowy tryb pracy ACEC.

5. PRZYCISK AUTOMATYCZNEGO TESTU

Tryb zwykły Operacja	Główne danie		Stan awaryjny	Status autotestu
Metoda wciskania	Naciśnij przycisk TEST, nie zwalniając go	Naciśnij przycisk TEST 3 razy w ciągu 2 sekund.	Naciśnij przycisk TEST, nie zwalniając go	Naciśnij raz przycisk testu
Funkcjonować	Wejdź w tryb awaryjny	Wejdź w tryb comiesięcznej kontroli	Wyłącz bateryjne zasilanie	Wyjdź z autotestu
Stan wskaźnika zielonego	Tryb comiesięcznej inspekcji	Corocznie ładowanie akumulatora w trybie	System naładowania baterii	Awaria
Kontrolka miga ze średnią prędkością	Wskaźnik szybko miga	Zielone światło miga powoli	Kontrolka jest zawsze włączona	Wskaźnik wyłączony

6. INSTALACJA:

1. Odłącz główne zasilanie
2. Włóż płaski śrubokręt w szczelinę z boku skorupy, podważ klamrę, aby zdjąć dolną osłonę z korpusu głównego (RYS. 1)
3. Wybić otwór wyłotowy dolnej osłony za pomocą narzędzia, włożyć przewód wejściowy do otworu wyłotowego, a następnie przymocować dolną osłonę do sufitu za pomocą śrub (RYS 2)
4. Podłącz przewody zgodnie z wymaganiami, zwróć uwagę na brązowy przewód do przewodu światła (L) niebieski przewód do przewodu neutralnego (N), a następnie włóż zacisk przewodu akumulatora do płytki drukowanej (RYS. 3 i RYS. 4)
5. Przymocuj płytę światłowodową z logo do zespołu korpusu lampy (RYS. 5)
6. Wciśnij obudowę główną w obudowę dolną (RYS. 6)
7. Za pomocą płaskiego śrubokrętu podważ pokrywę baterii na korpusie głównym, wyjmij baterię i wymień ją (RYS. 7 i RYS. 8)
8. Gdy główne zasilanie jest włączone, zielona lampka wskaźnika miga, wskazując, że ładowanie jest normalne
9. Odłączyć główne zasilanie lub nacisnąć i przytrzymać wyłącznik testu, lampa automatycznie przełączy się w stan awaryjny. W tym czasie zasilacz akumulatorowy zapali źródło światła, wskazując, że funkcja awaryjna lampy jest normalna.
10. Lampka kontrolna i okablowanie funkcji (patrz tabela poniżej)

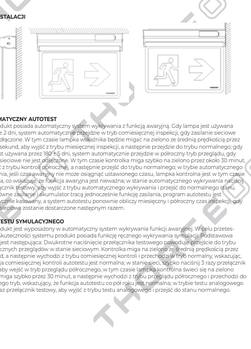

7. TYP INSTALACJI

8.AUTOMATYCZNY AUTOTEST

1. Ten produkt posiada automatyczny system wykrywania funkcją awaryjną. Gdy lampa jest używana przez 30 ± 2 dni, system automatycznie przejdzie w tryb comiesięcznej inspekcji, gdy zasilanie sieciowe nie jest odłączone. W tym czasie lampka wskaźnika będzie migać na zmianę z średnią prędkością przez około 30 sekund, aby wyjść z trybu miesięcznej inspekcji, a następnie przejdzie do trybu normalnego gdy lampa jest używana przez 180 ± 5 dni, system automatycznie przejdzie w półroczny tryb przeglądu, gdy zasilanie sieciowe nie jest przełączone. W tym czasie kontrolka miga szybko na zielono przez około 30 minut, aby wyjść z trybu kontroli półrocznej, a następnie przejdź do trybu normalnego, w trybie automatycznego wykrywania, jeśli czas awaryjny nie może osiągnąć ustawionego czasu, lampka kontrolna jest w tym czasie wyłączona, co oznacza, że funkcja awaryjna jest nieważna; w stanie automatycznego wykrywania w normalnym stanie naciśnij raz przycisk testowy, aby wyjść z trybu automatycznego wykrywania i przejdź do normalnego stanu.

2. Gdy główne zasilanie i akumulator tracą jednocześnie funkcję zasilania, program autotestu jest automatycznie kasowany, a system autotestu ponownie obliczy miesięczny i półroczny czas przeglądu gdy zasilanie sieciowe zostanie następnym razem.

9. OPIS TESTU SYMULACYJNEGO

Ten produkt jest wyposażony w automatyczny system wykrywania funkcji awaryjnej. Wtedy przetestuje skuteczność systemu, produkt posiada funkcję symulacji ręcznej. Podstawowa operacja jest następująca: Dwukrotnie naciśnięcie przełącznika testowego podczas zasilania do trybu comiesięcznych przeglądów w stanie sieciowym. Kontrolka miga na zielono z średnią prędkością przez 30 sekund, a następnie wychodzi z trybu comiesięcznej kontroli i przechodzi w tryb normalny, wskazując, że funkcja miesięcznej kontroli autotestu jest normalna; w stanie sieci, naciśnij 3 razy przełącznik testowy, aby wejść w tryb przeglądu półrocznego, w tym czasie lampka kontrolna świeci się na zielono Światło szybko miga przez 30 minut, a następnie wychodzi z trybu półrocznej kontroli i przechodzi do normalnego trybu, wskazując, że funkcja autotestu co pół roku jest normalna; w trybie testu analogowego naciśnij raz przełącznik testowy, aby wyjść z trybu testu analogowego i przejść do stanu normalnego.

THORGEON
ENERGY METERS
EMERGENCY LED
Manufactured in PRC
CE FRE
Scan me
www.thorgeon.com/0003
NA YAN-T, Jiaohua 1st, 1949
THORGEON
INSTRUCTION
GB D RUS PL LV LT TEST SLO
99630

GB This product should be installed by a registered electrician in accordance with local standards and electrical regulations
Take care to ensure the mains supply is isolated before installation.Check marked label for correct voltage and frequency supply before installation.• Disconnect luminaries from the mains supply when carrying out any high voltage or insulation resistance testing or megger testing • All installation should be carrying out in accordance with latest edition IEE regulation.• The Luminaries shall under no circumstances be covered with insulating matting or similar material.• This luminaries is of class II electrical equipment and must be earthed.• The battery and light source of this product cannot be replaced. If the emergency function of the lamp cannot reach the specified time, the whole lamp must be replaced.• The plastic parts of this product are recyclable materials. After the product is scrapped, the plastic parts can be recycled, but the electronic parts and batteries are special materials and need to be sent to a designated place for disposal to avoid environmental pollution.• This product is a surface-mounted lamp, suitable for wall and ceiling installation. • The fixture has self-test and simulation test functions.• The fixture cannot cover heat-insulating objects .
This marking indicates that this product should not be disposed with other household wastes throughout the EU. To prevent possible harm to the environment or human health from uncontrolled waste disposal, recycle it responsibly to promote the sustainable reuse of material resources. To return your used device, please use the return and collection systems or contact the retailer where the product was purchased. They can take this product for environmental safe recycling.

D Dieses Produkt sollte von einem registrierten Elektriker gemäß den örtlichen Normen und elektrischen Vorschriften installiert werden
Stellen Sie sicher, dass die Netzversorgung vor der Installation getrennt ist. Überprüfen Sie vor der Installation das gekennzeichnete Etikett auf korrekte Spannungs- und Frequenzversorgung. · Trennen Sie die Leuchten vom Stromnetz, wenn Sie Hochspannungs- oder Isolationswiderstandsprüfungen oder Meggerprüfungen durchführen · Alle Installationen sollten gemäß der neuesten Ausgabe der IEE-Verordnung durchgeführt werden. · Die Leuchten dürfen unter keinen Umständen mit Isoliermatten oder ähnlichem Material bedeckt sein. · Diese Leuchten gehören zu elektrischen Geräten der Klasse II und müssen geerdet werden. · Der Akku und die Lichtquelle dieses Produkts können nicht ausgetauscht werden. Wenn die Notfunktion der Lampe die angegebene Zeit nicht erreichen kann, muss die gesamte Lampe ausgetauscht werden. · Die Kunststoffteile dieses Produkts sind recycelbare Materialien. Nach dem Verschrotten des Produkts können die Kunststoffteile recycelt werden. Die elektronischen Teile und Batterien sind jedoch spezielle Materialien und müssen zur Entsorgung an einen dafür vorgesehenen Ort geschickt werden, um Umweltverschmutzung zu vermeiden. · Dieses Produkt ist eine Aufputzlampe, die für die Wand- und Deckenmontage geeignet ist. · Das Gerät verfügt über Selbsttest- und Simulationstestfunktionen. · Die Leuchte kann keine wärmeisolierenden Gegenstände abdecken.
Diese Kennzeichnung weist darauf hin, dass dieses Produkt nicht mit anderen Haushaltsabfällen in der gesamten EU entsorgt werden darf. Um mögliche Schäden für die Umwelt oder die menschliche Gesundheit durch unkontrollierte Abfallentsorgung zu vermeiden, recyceln Sie diese verantwortungsbewusst, um die nachhaltige Wiederverwendung materieller Ressourcen zu fördern. Um Ihr gebrauchtes Gerät zurückzugeben, verwenden Sie bitte das Rückgabe- und Sammelsystem oder wenden Sie sich an den Händler, bei dem das Produkt gekauft wurde. Sie können dieses Produkt für ein umweltverträgliches Recycling verwenden.

RUS Этот продукт должен быть установлен сертифицированным электриком в соответствии с местными стандартами и электротехническими правилами.
Перед установкой убедитесь, что питание отключено. Перед установкой проверьте маркированную этикетку на предмет правильного напряжения и частоты. · Отключайте светильники от сети при проведении любых испытаний высокого напряжения или сопротивления изоляции или испытаний мегомметром. · Вся установка должна выполняться в соответствии с последней редакцией регламента IEE. · Светильники ни при каких обстоятельствах не должны покрываться изоляционным матом или подобным материалом. · Этот светильник относится к электрооборудованию класса II и должен быть заземлен. · Батарея и источник света этого продукта не подлежат замене. Если аварийная функция лампы не может достигнуть указанного времени, необходимо заменить всю лампу. · Пластиковые части этого продукта пригодны для вторичной переработки. После того, как продукт будет утилизирован, пластиковые детали можно переработать, но электронные детали и батареи являются специальными материалами и должны быть отправлены в специально отведенное место для утилизации, чтобы избежать загрязнения окружающей среды. · Этот продукт представляет собой накладной светильник, подходящий для настенного и потолочного монтажа. · Прибор имеет функции самотестирования и имитационного тестирования. · Светильник не может закрывать теплоизоляционные предметы.
Эта маркировка указывает на то, что этот продукт нельзя выбрасывать вместе с другими бытовыми отходами на всей территории ЕС. Чтобы предотвратить возможный вред окружающей среде или здоровью человека в результате неконтролируемого удаления отходов, утилизируйте их ответственно, чтобы способствовать устойчивому повторному использованию материальных ресурсов. Чтобы вернуть использованное устройство, воспользуйтесь системами возврата и сбора или обратитесь к продавцу, у которого был приобретен продукт. Они могут сдать этот продукт на экологически безопасную переработку.

PL Ten produkt powinien być zainstalowany przez zarejestrowanego elektryka zgodnie z lokalnymi normami i przepisami elektrycznymi
Przed przystąpieniem do instalacji należy upewnić się, że zasilanie sieciowe jest odłączone. · Odłącz oprawy oświetleniowe od zasilania podczas przeprowadzania jakichkolwiek testów wysokiego napięcia, rezystancji izolacji lub testów Meggera · Cała instalacja powinna odbywać się zgodnie z najnowszą edycją rozporządzenia IEE. · Oprawy oświetleniowe nie należy w żadnym wypadku być przykrywane matą izolacyjną lub podobnym materiałem. · Oprawy te należą do urządzeń elektrycznych klasy II i muszą być uziemione. · Baterii i źródła światła tego produktu nie można wymienić. Jeśli funkcja awaryjna lampy nie może osiągnąć określonego czasu, należy wymienić całą lampę. · Plastikowe części tego produktu nadają się do recyklingu. Po złomowaniu produktu części plastikowe można poddać recyklingowi, ale części elektroniczne i baterie są materiałami specjalnymi i należy je wysłać do wyznaczonego miejsca do utylizacji, aby uniknąć zanieczyszczenia środowiska. · Ten produkt to lampa natynkowa, odpowiednia do montażu na ścianie i suficie. · Oprawa posiada funkcje autotestu i testu symulacji. · Oprawa nie może zakrywać przedmiotów termoizolacyjnych.
To oznaczenie wskazuje, że tego produktu nie należy wyrzucać razem z innymi odpadami domowymi w całej UE. Aby zapobiec możliwym szkodom dla środowiska lub zdrowia ludzkiego w wyniku niekontrolowanego usuwania odpadów, poddaj je recyklingowi w sposób odpowiedzialny, aby promować zrównoważone ponowne wykorzystanie zasobów materialnych. Aby zwrócić używane urządzenie, skorzystaj z systemów zwrotu i odbioru lub skontaktuj się ze sprzedawcą, u którego produkt został zakupiony. Mogą zabrać ten produkt do bezpiecznego dla środowiska recyklingu.

LV Šis produkts jāuzstāda reģistrētam elektriķim saskaņā ar vietējiem standartiem un elektrības noteikumiem
Pirms uzstādīšanas pārliecinieties, vai tīkla padeve ir izolēta. Pirms uzstādīšanas pārbaudiet marķēto etiķeti par pareizu sprieguma un frekvences padevi. · Veicot jebkādu augstsprieguma vai izolācijas pretestības pārbaudi vai lielu testu, atvienojiet gaismekļus no tīkla Visa uzstādīšana jāveic saskaņā ar jaunāko IEE izdevuma noteikumiem. · Gaismekļus nekādā gadījumā nedrīkst pārklāt ar izolējošu matējumu vai līdzīgu materiālu. · Šie gaismekļi ir II klases elektroiekārtas, un tiem jābūt iezemētiem. · Ši izstrādājuma akumulatoru un gaismas avotu nevar nomainīt. Ja luktura avārijas funkcija nevar sasniegt norādīto laiku, viss lukturis ir jānomaina. · Šī izstrādājuma plastmasas daļas ir pārstrādājami materiāli. Pēc izstrādājuma nodošanas metāllūžņos plastmasas detaļas var pārstrādāt, taču elektroniskās daļas un akumulatori ir īpaši materiāli, un, lai izvairītos no vides piesārņošanas, tie ir jānosūta uz norādīto vietu iznīcināšanai. · Šis produkts ir uz virsmas piestiprināta lampa, kas piemērota sienu un griestu uzstādīšanai. · Armatūrai ir pašpārbaudes un simulācijas testa funkcijas. · Armatūra nevar nosegt siltumizolējošus priekšmetus.
Šis marķējums norāda, ka šo produktu nedrīkst izmest kopā ar citiem sadzīves atkritumiem visā ES. Lai novērstu nekontrolētu atkritumu apglabāšanu iespējamo kaitējumu videi vai cilvēku veselībai, pārstrādājiet tos atbildīgi, lai veicinātu materiālu resursu ilgtspējīgu atkārtotu izmantošanu. Lai atgrieztu lietoto ierīci, lūdzu, izmantojiet atgriešanas un savākšanas sistēmas vai sazinieties ar mazumtirgotāju, kurā produkts tika iegādāts. Viņi var lietot šo produktu videi nekaitīgai pārstrādei.

LT Šį gaminį turėtų sumontuoti registruotas elektrikas pagal vietinius standartus ir elektros taisykles
Prieš montuodami įsitikinkite, kad maitinimo šaltinis yra izoliuotas. Prieš montuodami patikrinkite pažymėtą etiketę, ar įtampa ir dažnis yra tinkami. · Atlikdami bet kokius aukštos įtampos ar izoliacijos varžos bandymus ar didelius testus, atjunkite šviestuvus nuo maitinimo tinklo · Visi diegimai turėtų būti atliekami pagal naujausio leidimo IEE reglamentą. · Šviestuvai jokiu būdu negali būti padengti izoliacine danga ar panašia medžiaga. · Šie šviestuvai yra II klasės elektros įrangos ir turi būti įžeminti. · Šio gaminio baterijos ir šviesos šaltinio pakeisti negalima. Jei avarinė lempos funkcija negali pasiekti nurodyto laiko, reikia pakeisti visą žibintą. · Plastikinės šio gaminio dalys yra perdirbamos medžiagos. Po to, kai gaminys bus atiduotas į metalo laužą, plastikinės dalis bus galima perdirbti, tačiau elektroninės dalys ir baterijos yra specialios medžiagos, kurias reikia išsiųsti į tam skirtą vietą, kad būtų pašalinta aplinka. · Šis gaminys yra ant paviršiaus montuojama lempa, tinkama montuoti ant sienų ir lubų. · Šviestuvas turi savikontrolės ir imitavimo testo funkcijas. · Šviestuvas negali uždengti šilumą izoliuojančių daiktų.
Šis ženklas rodo, kad šio produkto negalima išmesti su kitomis buitinėmis atliekomis visoje ES. Kad nekontroliuojamas atliekų šalinimas užkirstų kelią galimai žalai aplinkai ar žmonių sveikatai, atsakingai ją perdirbkite, kad būtų skatinamas tvarus pakartotinis materialinių išteklių naudojimas. Norėdami grąžinti naudotą įrenginį, naudokite grąžinimo ir surinkimo sistemas arba susisiekite su pardavėju, kur produktas buvo įsigytas. Jie gali pasiimti šį gaminį saugiam perdirbimui.

EST Selle toote peaks paigaldama registreeritud elektrik vastavalt kohalikele standarditele ja elektrireeglitele
Enne paigaldamist veenduge, et vooluvõrk on isoleeritud. Enne paigaldamist kontrollige märgistatud etiketti, kas pinge ja sagedus on õige. · Kõrgepinge- või isolatsioonitakistuse või ülisuure testimise ajal ühendage valgustid vooluvõrgust lahti · Kogu paigaldamine peaks toimuma vastavalt IEE uusima väljaande eeskirjadele. · Valgustid ei tohi mingil juhul olla kaetud isoleeriva matiga või sarnase materjaliga. · Need valgustid kuuluvad II klassi elektriseadmetesse ja peavad olema maandatud. · Selle toote akut ja valgusallikat ei saa vahetada. Kui lambi avariifunktsioon ei jõua kindlaksmääratud ajani, tuleb kogu lamp välja vahetada. · Selle toote plastosad on ümbertöödeldavad materjalid. Pärast toote vanaraua hävitamist saab plastosasid taaskasutada, kuid elektroonilised osad ja patareid on spetsiaalsed materjalid, mis tuleb keskkonnareostuse vältimiseks saata määratud kohta kõrvaldamiseks. · See toode on pinnale paigaldatav lamp, mis sobib seinte ja lagede paigaldamiseks. · Seadmel on enesekontrolli ja simulatsiooni testimise funktsioonid. · Seade ei saa katta soojusisolatsiooniga esemeid.
See märgistus näitab, et seda toodet ei tohiks kogu ELis koos muude olmejäätmetega ära visata. Kontrollimatu jäätmete kõrvaldamise tagajärjel keskkonnale või inimeste tervisele tekitatava võimaliku kahju vältimiseks taaskasutage see vastutustundlikult, et edendada materiaalsete ressursside säästvat taaskasutamist. Kasutatud seadme tagastamiseks kasutage tagastamis- ja kogumissüsteeme või pöörduge jaemüüja poole, kust toode osteti. Nad saavad seda toodet kasutada keskkonnaohutuks ringlussevõtuks.

SLO Ta izdelek naj namesti registrirani električar v skladu z lokalnimi standardi in električnimi predpisi
Pred namestitvijo se prepričajte, da je omrežno napajanje izključeno. Pred namestitvijo preverite pravilno označeno napetost in frekvenco. · Pri izvajanju preskusov visoke napetosti ali izolacijske odpornosti ali meggerja odklopite svetilke iz omrežja · Vsa namestitev mora biti izvedena v skladu z najnovejšo izdajo IEE predpisov. · Svetilke v nobenem primeru ne smejo biti prekrite z izolacijsko prevleko ali podobnim materialom. · Ta svetila so električne opreme razreda II in morajo biti ozemljena. · Baterije in vira svetlobe tega izdelka ni mogoče zamenjati. Če zasilna funkcija svetilke ne doseže določenega časa, je treba zamenjati celotno svetilko. · Plastični deli tega izdelka so materiali, ki jih je mogoče reciklirati. Po odstranitvi izdelka se plastični deli lahko reciklirajo, vendar so elektronski deli in baterije posebni materiali, ki jih je treba poslati na določeno mesto za odlaganje, da se prepreči onesnaževanje okolja. · Ta izdelek je nadometna svetilka, primerna za vgradnjo v steno in strop. · Naprava ima funkcije samotestiranja in simulacije. · Naprava ne more pokrivati toplotnih izolacijskih predmetov.
Ta oznaka pomeni, da tega izdelka ne smete odvreči med druge gospodinjske odpadke po vsej EU. Da preprečili morebitno škodo okolju ali zdravju ljudi zaradi nenadzorovanega odstranjevanja odpadkov, jih odgovorno reciklirajte, da spodbujate trajnostno ponovno uporabo materialnih virov. Če želite vrniti uporabljeno napravo, uporabite sisteme za vračilo in zbiranje ali se obrnite na prodajalca, kjer je bil izdelek kupljen. Ta izdelek lahko odnesejo v okolju varno recikliranje.

LV

PRODUKTA APRAKSTS

Šis produkts ir uz virsmas uzstādīts maizes avārijas lukturis ar vadības slēdzi un indikatoru. Tam ir tādas funkcijas kā aizsardzība pret pārmērīgu uzlādi, aizsardzība pret pārslodzi, pašpārbaude un manuāla simulācija, kā arī automātiska avārijas pārveidošana, ja rodas tīkla kļūme. Produkta dizains atbilst EN55015, IEC61347, IEC60598-1, IEC60598-2-22, EN61000-3-2, EN61000-3-3 prasībām.

1. ELEKTRISKĀS SPECIFIKĀCIJAS

Modeļa nosaukums: SWYJ01-3W
Darbības režīms: uzturēts / netiek uzturēts
Led: SMD 4014 / 0,5 W * 24 / 6000-7000K
Akumulators: 18650, 3,7 V / 1800 mAh
Izlādes ilgums: 3H
Jaudas koeficients:> 0,4
Aizsardzības pakāpe: IP40
Uzstādīšanas metode: Sienas / griestu / sienas stiprinājuma montāža
Klase: II klase
Piezīme: Strāvas vads: H05RN-F-2x1.0mm²

Nominālais spriegums: 220-240V ~ 50 / 60Hz
Nominālā jauda: 4,5 W
Emisijas spilgtums: 100LM
Uzlāde: 24 stundas
Baterijas darbības laiks: 2 gadi
Darbības temperatūras diapazons: Ta: 0-40 °
Uzstādīšanas augstums: 2-5m
Garantija: 2 gadi

2. FOTO UN IZMĒRS

3. DARBĪBA:

Darbība un stāvoklis	Funkcija	Zaļš indikators
Galvena strava ir normāla	Atbalstītais darbības veids: gaismekļi vispārējam apgaismojumam un uzlādes režīmam.	Zaļais indikators mirgo uzlādes laikā, vai zaļais indikators paliek ieslēgts, kad ir pilnībā uzlādēts.
	Darbība bez apkopes: lampas ir uzlādētas, lampas ir izslēgtas.	Zaļais indikators mirgo uzlādes laikā, vai zaļais indikators paliek ieslēgts, kad ir pilnībā uzlādēts.
	ACEG darbības veids: lampas vispārējā apgaismojuma režīmā un uzlādētā stāvoklī var ieslēgt / izslēgt ar slēdzi.	Zaļais indikators mirgo uzlādes laikā, vai zaļais indikators paliek ieslēgts, kad ir pilnībā uzlādēts.
Galvena strava Izolēts	Ievadiet avārijas režīmu, no uzlādējamā akumulatora iedegas lampa.	Zaļais indikators ir izslēgts

4. SAVIENOJUMS:

Gaismekļi var ieviest atbalstīto, bez apkopes nepieciešamo ACEG darbības režīmu.

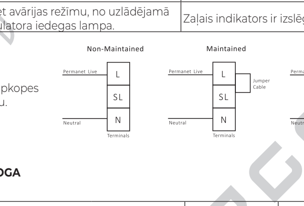

5. AUTOMĀTISKĀS PĀRBAUDES POGA

Regulārais režīms Darbība	Galvena strava			Ārkārtas stāvoklis	Pašpārbaudes statuss
Nospiešanas metode	Nospiediet TEST slēdzi, neatlaižot to.	2 sekundes divreiz nospiediet testa pogu.	Nospiediet testa pogu 3 reizes 2 sekunžu laikā.	Nospiediet TEST slēdzi, neatlaižot to.	Vienreiz nospiediet testa pogu
Funkcija	Ievadiet avārijas režīmu	Ievadiet ikmēneša pārbaudes režīmu	Ievadiet pusgada verifikācijas režīmu	Izslēdziet akumulatoru	Iziet no pašpārbaudes

Zaļā indikatora stāvoklis	Ikmēneša pārbaudes režīms	Gada pārbaudes režīma akumulatora uzlāde	Pilnībā uzlādēts akumulators	Nepareiza darbība
Indikatora gaisma mirgo ar vidēju ātrumu.	Indikators ātri mirgo	Lēnām mirgo zaļā gaisma	Indikatora gaisma vienmēr deg	Indikators ir izslēgts

6. UZSTĀDĪŠANA:

1. Atvienojiet galveno strāvu
2. Ievietojiet plakanu skrūvgriezi spraugā apvalka sānos, izspiediet sprādzi, lai noņemtu apakšējo apvalku no galvenā korpusa apvalka (1. att.)
3. Ar instrumentu izsitiet apakšējā apvalka izejas atveri, ievietojiet ievades vadu izejas atverē un pēc tam ar skrūvēm piestipriniet apakšējo apvalku pie griestiem (2. Att.).
4. Pievienojiet vadus pēc nepieciešamības, pievērsiet uzmanību brūnajam vadam pie gaismas vadam (L) un zilajam vadam uz nulles vadam (N) un pēc tam ievietojiet akumulatora savienojuma vadu spailī PCB plāksnē (3. un 4. att.)
5. Nostipriniet gaismas vadotnes plāksni ar logotipu lampas korpusa mezglā (5. att.)
6. Ievietojiet galveno korpusu apakšējā korpusā (6. att.)
7. Izmantojiet plakanu skrūvgriezi, lai saspiestu akumulatora pārsegu uz galvenā korpusa, izņemiet akumulatoru un nomainiet to (7. un 8. attēls)
8. Kad galvenā barošana ir ieslēgta, mirgo zaļā indikatora gaisma, kas norāda, ka uzlāde notiek normāli
9. Atvienojiet galveno strāvu vai nospiediet un turiet testa slēdzi, lampa automātiski pārslēgsies avārijas stāvoklī. Šajā laikā akumulatora barošanas avots iedegs gaismas avotu, norādot, ka lampas avārijas funkcija ir normāla.
10. Indikatora gaisma un funkciju vadi (skat. Tabulu zemāk)

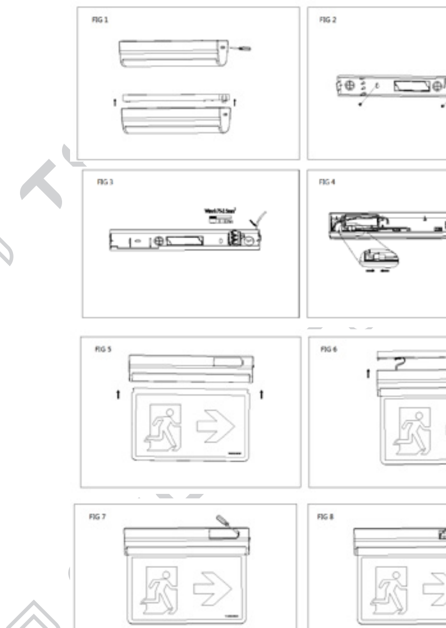

7. INSTALĀCIJAS VEIDS

8. AUTOMĀTISKA PAŠPĀRBAUDE

1. Šim produktam ir automātiska noteikšanas sistēma ar avārijas funkciju. Kad lampa tiek lietota 30 ± 2 dienas, sistēma automātiski pāriet ikmēneša pārbaudes režīmā, kad elektrotīkls nav atvienots. Šajā laikā indikators izgaismojas zaļā vidējā ātrumā apmēram 30 sekundes, lai izietu. Pēc tam ikmēneša pārbaudes režīms pāriet normālā režīmā; kad lampa tiek lietota 180 ± 5 dienas, sistēma automātiski pāriet pusgada pārbaudes režīmā, kad elektrotīkls nav atvienots. Šajā laikā indikatora indikators ātri mirgo zaļā krāsā apmēram 30 minūtes, lai izietu no pusgada pārbaudes režīma un pēc tam pārietu parastajā režīmā; automātiskās noteikšanas režīmā, ja avārijas laiks nevar sasniegt noteikto laiku, indikatora gaisma šajā laikā nedeg, norādot, ka avārijas funkcija nav derīga; automātiskās noteikšanas stāvoklī vienreiz nospiediet testa slēdzi, lai izietu no automātiskās noteikšanas režīma un ieietu normālā stāvoklī.
2. Kad galvenā barošana un akumulators vienlaikus zaudē strāvas padeves funkciju, paštesta programma tiek automātiski notīrīta, un paštesta sistēma pārrēķinās ikmēneša un pusgada pārbaudes laiku, kad nākamo reizi tiek piegādāts elektrotīkls. .

9. SIMULĀCIJAS TESTA APRAKSTS

Šis produkts ir aprīkots ar automātisko noteikšanas sistēmu avārijas funkcijām. Lai pārbaudītu sistēmas efektivitāti, produktam ir manuāla simulācijas noteikšanas funkcija. Pamata darbība ir šāda: Divreiz nospiediet testa slēdzi, lai tīkla stāvoklī ieslēgtu ikmēneša pārbaudes režīmu. Indikatora gaisma 30 sekundes mirgo zaļā vidējā ātrumā un pēc tam iziet no ikmēneša pārbaudes režīma un pāriet normālā režīmā, norādot, ka ikmēneša pašpārbaudes pārbaudes funkcija ir normāla; elektrotīkla stāvoklī ātri nospiediet testa slēdzi 3 reizes, lai pārietu uz pusgada pārbaudes režīmu, šajā laikā indikatora gaisma ir zaļa. Gaisma ātri mirgo 30 minūtes un pēc tam iziet no pusgada pārbaudes režīma un pāriet normālā režīmā režīms, norādot, ka pašpārbaudes pusgada pārbaudes funkcija ir normāla; analogajā testa stāvoklī vienreiz nospiediet testa slēdzi, lai izietu no analogā testa režīma un pārietu normālā stāvoklī.

LT

PRODUCT INTRODUCTION
PREKĖS APRAŠYMAS

Šis produktas yra ant paviršiaus montuojama duonos avarinė lempa su valdymo jungikliu ir indikatoriaus lempute. Jis turi tokias funkcijas kaip apsauga nuo per didelio įkrovimo, apsauga nuo per didelio iškrovimo, savitikra ir rankinis modeliavimas bei automatinis avarinis pakeitimas įvykus tinklo gedimui. Gaminio dizainas atitinka standartų EN55015, IEC61347, IEC60598-1, IEC60598-2-22, EN61000-3-2, EN61000-3-3 reikalavimus.

1. ELEKTRINĖS CHARAKTERISTIKOS

Modelio pavadinimas: SWYJ01-3W
Veikimo režimas: prižiūrimas / neprižiūrimas
Ledas: SMD 4014 / 0,5 W * 24 / 6000-7000K
Baterija: 18650, 3,7 V / 1800 mAh
Išleidimo trukmė: 3H
Galios koeficientas:> 0,4
Apsaugos laipsnis: IP40
Montavimo būdas: sienų / lubų / sieninių laikiklių montavimas
Klasė: II klasė Garantija: 2 metai
Pastaba: maitinimo laidas: H05RN-F-2x1.0mm²

Nominali įtampa: 220–240 V ~ 50/60 Hz
Nominali galia: 4,5 W
Emensacinis skaistis: 100LM
Mokestis: 24 val
Baterijos veikimo laikas: 2 metai
Darbinės temperatūros diapazonas: Ta: 0–40 °
Montavimo aukštis: 2-5m

2. NUOTRAUKA IR DYDIS

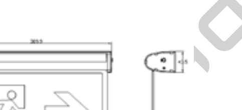

3. OPERACIJA

Veikimas ir būklė	Funkcija	Žalias indikatorius
Pagrindinis maistas yra normalus	Palaikomas veikimo tipas: šviestuvai bendram apšvietimui ir įkrovimo režimui.	Žalias indikatorius mirksi įkrovimo metu arba žalias indikatorius lieka įjungtas, kai visiškai įkraunamas.
	Veikimas be priežiūros: lempos įkraunamos, lempos išjungtos.	Žalias indikatorius mirksi įkrovimo metu arba žalias indikatorius lieka įjungtas, kai visiškai įkraunamas.
	ACEG veikimo tipas: lempos, esant bendram apšvietimo režimui ir įkrautos, gali būti įjungiamos / išjungiamos jungikliu.	Žalias indikatorius mirksi įkrovimo metu arba žalias indikatorius lieka įjungtas, kai visiškai įkraunamas.
Pagrindinis maistas Izoliuotas	Įjunkite avarinį režimą, lemputė įsijungia iš įkraunamos baterijos.	Žalias indikatorius nedega

4. RYŠYS

Šviestuvai gali įgyvendinti palaikomą, nereikalaujantį priežiūros ACEG režimą.

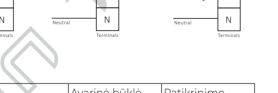

5. AUTOMATINIO BANDYMO MYGTUKAS

Įprastas režimas Operacija	Pagrindinis maistas			Avarinė būklė	Patikrinimo būsena
Paspaudimo būdas	Paspauskite TEST jungiklį jo neatleisdami.	Du kartus per 2 sekundes paspauskite bandymo mygtuką.	Paspauskite bandymo mygtuką 3 kartus per 2 sekundes.	Paspauskite TEST jungiklį neatleisdami.	Vieną kartą paspauskite bandymo mygtuką
Funkcija	Įeikite į avarinį režimą	Įeikite į mėnesio tikrinimo režimą	Įeikite į pusmečio patikros režimą	Išjunkite akumuliatorių	Išeikite iš savikontrolės

Žalios indikatoriaus būsena	Mėnesio tikrinimo režimas	Metinis patikrinimo režimo akumuliatoriaus įkrovimas	Pilnai įkrauta baterija	Sutrikimas
Indikatoriaus lemputė mirksi vidutiniu greičiu.	Indikatorius greitai mirksi	Žalia lemputė mirksi lėtai	Indikatoriaus lemputė visada dega	Indikatorius išjungtas

6. ĮRENGIMAS

1. Atjunkite maitinimą
2. Įstatykite plokščią atsuktuvą į angą, esančią apvalkalo šone, išgręžkite sagtį, kad pašalintumėte apatinį apvalkalą nuo pagrindinio korpuso korpuso (1 pav.).
3. Išmuškite apatinio apvalkalo išleidimo angą įrankiu, įkiškite įvado laidą į išleidimo angą ir varžtais pritvirtinkite apatinį apvalkalą prie lubų (2 PAV.)
4. Prijunkite laidus, jei reikia, atkreipkite dėmesį į rudą laidą prie šviesos laido (L) ir mėlyną laidą prie nulinio laido (N), tada įdėkite akumuliatoriaus prijungimo laido gnybtą į PCB plokštę (FIG3 ir FIG4)
5. Pritvirtinkite šviesos kreipiamąją plokštelę su logotipu į lempos korpuso mazgą (5 PAV.)
6. Užfiksuokite pagrindinį dėklą į apatinę dėžę (6 PAV
7. Plokščiu atsuktuvu atsukite pagrindinio korpuso akumuliatoriaus dangtelį, išimkite ir įdėkite bateriją (7 ir 8 pav.).
8. Įjungus pagrindinį maitinimą, mirksi žalia indikatoriaus lemputė, rodanti, kad įkrovimas yra normalus
9. Atjunkite maitinimą arba paspauskite ir palaikykite bandymo jungiklį, lempa automatiškai persijungs į avarinę būseną. Šiuo metu akumuliatoriaus maitinimo šaltinis apšvies šviesos šaltinį, nurodydamas, kad avarinė lempos funkcija yra normali.
10. Indikatoriaus lemputė ir funkcijos laidai (žr. Toliau pateiktą lentelę)

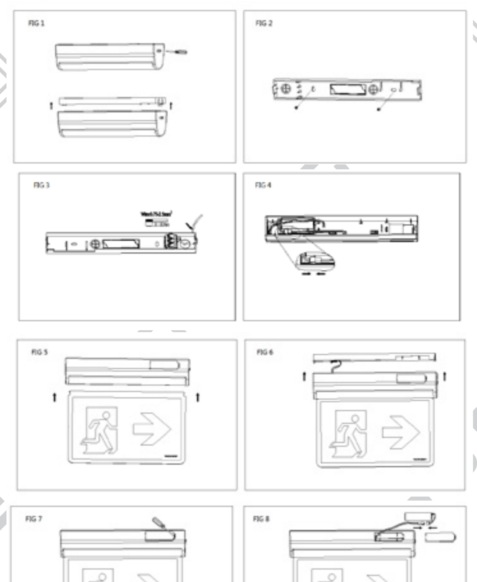

7. MONTAVIMO TIPAS

8. AUTOMATINIS TESTAS

1. Šis produktas turi automatinę aptikimo sistemą su avarine funkcija. Kai lempa bus naudojama 30 ± 2 dienoms, sistema automatiškai persijungs į mėnesio tikrinimo režimą, kai maitinimas nebus atjungtas. Šiuo metu indikatoriaus lemputė vidutiniu greičiu mirksi žaliai apie 30 sekundžių, kad išeitų iš mėnesio tikrinimo režimo; žibintą pradėjus naudoti 180 ± 5 dienomis, sistema neatsijungdama nuo tinklo, automatiškai persijungs į pusmetinio tikrinimo režimą. Šiuo metu indikatoriaus lemputė greitai mirksi žaliai apie 30 minučių, kad išeitų iš pusmetinio tikrinimo režimo ir įjungtų įprastą režimą; automatinio aptikimo režimu, jei avarinis laikas negali pasiekti nustatyto laiko, indikatoriaus lemputė šiuo metu nedega, nurodant, kad avarinė funkcija yra netinkama; esant automatinio aptikimo būsenai, vieną kartą paspauskite bandymo jungiklį, kad išeitumėte iš automatinio aptikimo režimo ir įvestumėte įprastą būseną.
2. Kai pagrindinė energija ir akumuliatorius tuo pačiu metu praranda maitinimo funkciją, savitikros programa automatiškai išvaloma, o savitikros sistema perskaičiuos mėnesio ir pusmečio tikrinimo laiką, kai kitą kartą bus tiekiama elektros energija. .

9. SIMULIACIJOS BANDYMO APRAŠYMAS

Šiame gaminyje yra automatinė avarinių funkcijų aptikimo sistema. Norint patikrinti sistemos efektyvumą, gaminyje yra rankinio modeliavimo aptikimo funkcija. Pagrindinė operacija yra tokia: du kartus paspauskite bandymo jungiklį, kad įjungtumėte mėnesio tikrinimo režimą, esant tinklo būsenai. Indikatoriaus lemputė vidutiniškai 30 sekundžių mirksi žaliai, o po to išeina iš mėnesio tikrinimo režimo ir pereina į įprastą režimą, nurodydama, savikontrolės mėnesio tikrinimo funkcija yra normali; maitinimo būsenoje, 3 kartus greitai paspauskite bandymo jungiklį, kad įjungtumėte pusmečio tikrinimo režimą, šiuo metu indikatoriaus lemputė yra žalia. Lemputė greitai mirksi 30 minučių, tada išeina iš pusmetinio tikrinimo režimo ir pereina į įprastą režimą režimas, nurodantis, kad savikontrolės pusmečio tikrinimo funkcija yra normali; esant analoginei bandymo būsenai, vieną kartą paspauskite bandymo jungiklį, kad išeitumėte iš analoginio bandymo režimo ir pereitumėte į įprastą būseną.

EST

TOOTEKIRJELDUS

See toode on pinnale paigaldatud leiva avariilamp koos juhtlüliti ja märgutulega. Sellel on sellised funktsioonid nagu ülelaadimise kaitse, ülelaadimise kaitse, enesekontroll ja manuaalne simulatsioon ning võrgu rikke korral automaatne hädaolukorra muundamine. Toote disain vastab standardite EN55015, IEC61347, IEC60598-1, IEC60598-2-22, EN61000-3-2, EN61000-3-3 nõuetele.

1. ELEKTRILISED OMADUSED

Mudeli nimi: SWYJ01-3W
Töörežiim: hooldatud / hooldamata
Led: SMD 4014 / 0,5W * 24 / 6000-7000K
Aku: 18650, 3,7 V / 1800 mAh
Väljalaske kestus: 3H
Võimsustegur:> 0,4
Kaitseaste: IP40
Paigaldusmeetod: seina / lae / seinakinnitus
Garantii: 2 aastat

Nimipinge: 220–240 V ~ 50/60 Hz
Nimivõimsus: 4,5 W
Emissiivne heledus: 100LM
Laeng: 24H
Aku kestvus: 2 aastat
Töötemperatuuri vahemik: Ta: 0-40 °
Paigalduskõrgus: 2-5m
Klass: II klass
Märkus: toitejuhe: H05RN-F-2x1.0mm²

2. FOTO JA SUURUS

3. OPERATSIOON

Töö ja seisund	Funktsioon	Roheline indikaator
Põhitoit on normaalne	Toetatud tööviis: üldvalgustuse ja laetud režiimi valgustid.	Roheline indikaator vilgub laadimise ajal või roheline indikaator jääb täislaetud ajal põlema.
	Hooldusvaba töö: lambid on laetud, lambid on välja lülitatud.	Roheline indikaator vilgub laadimise ajal või roheline indikaator jääb täislaetud ajal põlema.
	ACEG tüüpi töö: üldvalgustusrežiimis ja laetud olekus olevaid lampe saab lülitiga sisse / välja lülitada.	Roheline indikaator vilgub laadimise ajal või roheline indikaator jääb täislaetud ajal põlema.
Põhitoit Isoleeritud	Sisestage avariirežiim, lamp põleb laetavast akust.	Roheline indikaator on välja lülitatud

4. ÜHENDUS

Valgustid saavad rakendada toetatud ja hooldusvaba ACEG-režiimi.

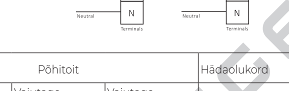

5. AUTOMAATNE TESTINUPP

Tavarežiim Operatsioon	Põhitoit			Hädaolukord	Enesekontrolli olek
Meetodi vajutamine	Vajutage TEST-lülitit seda vabastamata.	Vajutage testimisnuppu 2 sekundi jooksul kaks korda.	Vajutage testnuppu 3 sekundi jooksul 3 korda.	Vajutage TEST-lülitit vabastamata.	Vajutage üks kord testinuppu
Funktsioon	Sisestage hädaolukorra režiim	Sisestage igakuine kontrollrežiim	Sisestage poolaasta kontrollrežiim	Lülitage aku välja	Välju enesekontrollist

Rohelise indikaatori olek	Igakuine kontrollrežiim	Iga-aastase kontrollrežiimi aku laadimine	Täielikult laetud aku	Rike
Indikaatortuli vilgub keskmise kiirusega.	Indikaator vilgub kiiresti	Roheline tuli vilgub aeglaselt	Märgutuli põleb alati	Indikaator on välja lülitatud

6. PAIGALDAMINE

1. Ühendage toiteallikas lahti
2. Sisestage lameda kruvikeeraja kesta küljel olevasse pilusse, torgake lukk alumise kesta eemaldamiseks põhikorpusest (JOONIS 1)
3. Koputage tööriista abil alumise kesta väljalaskeava, sisestage sisendjuhe väljalaskeavasse ja kinnitage alumine kest kruvidega lakke (Jn2)
4. Ühendage juhtmed vastavalt vajadusele, pöörake tähelepanu pruunile juhtmele heledale juhtmele (L) ja sinisele juhtmele neutraalsele juhtmele (N) ning sisestage seejärel aku ühendusjuhtme klemm PCB-plaadile (Jn3 ja Jn4)
5. Kinnitage valgusega juhtplaat koos logoga lambi kere komplekti (JOONIS 5)
6. Kinnitage põhikorpus alumisse korpusesse (JOONIS 6)
7. Lükake lameda kruvikeerajaga peakorpuse akukate välja, eemaldage aku ja asendage see (Jn7 ja Jn8)
8. Kui toide on sisse lülitatud, vilgub roheline märgutuli, mis näitab, et laadimine on normaalne
9. Ühendage toide lahti või vajutage ja hoidke testlülitit all, lamp lülitub automaatselt hädaolukorda. Sel ajal süttib aku toiteallikas valgusallikat, mis näitab, et lambi avariifunktsioon on normaalne.
10. Suunatuli ja funktsiooni juhtmestik (vt allolevat tabelit)

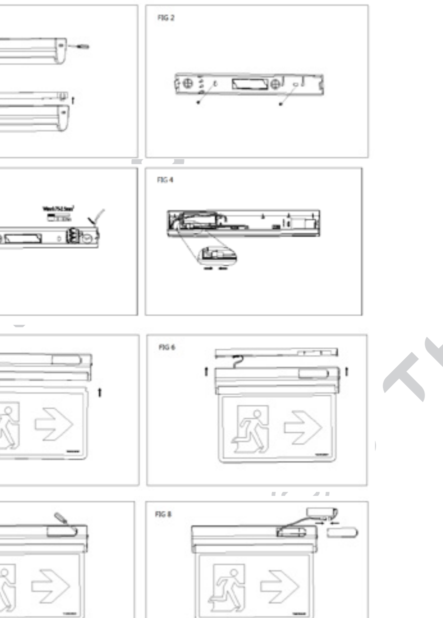

7. PAIGALDUSE TÜÜP

8. AUTOMAATNE ENESETEST

1. Sellel tootel on automaatne hädafunktsioonidega tuvastussüsteem. Kui lampi kasutatakse 30 ± 2 päevaks, lülitub süsteem automaatselt igakuise kontrollrežiimi, kui vooluvõrku ei lahutata. Sel ajal vilgub märgutuli roheliseks keskmisel kiirusel umbes 30 sekundit, et väljuda. Seejärel läheb igakuine kontrollrežiim tavarežiimi; kui lampi kasutatakse 180 ± 5 päevaks, lülitub süsteem automaatselt poolaasta kontrollrežiimi, kui vooluvõrku ei lahutata. Sel ajal vilgub indikaatortuli umbes 30 minutit kiiresti roheliselt, et väljuda poolaasta ülevaatusrežiimist ja seejärel minna tavarežiimi; automaatse tuvastamise režiimis, kui hädaolukord ei jõua määratud ajani, on indikaatortuli hetkel välja lülitatud, mis näitab, et hädaolukorra funktsioon on vale; automaatse tuvastamise olekus vajutage automaatse tuvastamise režiimist väljumiseks ja normaalse oleku sisestamiseks üks kord testlülitit.
2. Kui põhitoitel ja akul kaovad samaaegselt toiteallika funktsioonid, tühjendatakse isetestimisprogramm automaatselt ja enesekontrollisüsteem arvutab kuu ja poolaasta ülevaatuse aja uuesti üle, kui järgmine kord toiteallikaga varustatakse. .

9. SIMULATSIOONIKATSE KIRJELDUS

See toode on varustatud hädaabi funktsioonide automaatse tuvastussüsteemiga. Süsteemi tõhususe testimiseks on tootel simulatsiooni käsitsi tuvastamise funktsioon. Põhitoiming on järgmine: Vajutage kaks korda testlülitit, et lülituda igakuise kontrollrežiimi võrgu olekusse. Indikaatortuli vilgub keskmisel kiirusel 30 sekundit roheliselt, seejärel väljub igakuisest kontrollrežiimist ja siseneb tavarežiimi, mis näitab, et enesetestimise igakuine kontrollifunktsioon on normaalne; elektrivõrgu olekus vajutage poolaastase kontrollrežiimi sisenemiseks kiiresti testlülitit 3 korda, sel ajal on märgutuli roheline. Tuli vilgub kiiresti 30 minutit ja seejärel väljub poolaastase kontrollrežiimist ja siseneb tavalisse režiimi režiim, mis näitab, et enesekontrolli poolaasta kontrollfunktsioon on normaalne; analoogtesti olekus vajutage üks kord testlülitit, et väljuda analoogtestrežiimist ja siseneda tavarežiimi.

SLO

PRODUCT INTRODUCTION
OPIS IZDELKA

Ta izdelek je nadometna zasilna svetilka za kruh s krmilnim stikalom in lučko. Ima funkcije, kot so zaščita pred prenapolnjenostjo, zaščita pred prekomernim praznjenjem, samotestiranje in ročna simulacija ter samodejna pretvorba v sili, ko pride do izpada omrežja. Zasnova izdelka ustreza zahtevam EN55015, IEC61347, IEC60598-1, IEC60598-2-22, EN61000-3-2, EN61000-3-3.

1. ELEKTRIČNE ZNAČILNOSTI

Ime modela: SWYJ01-3W
Način delovanja: Vzdrževan / Vzdrževan
LED: SMD 4014 / 0,5W * 24 / 6000-7000K
Baterija: 18650, 3,7 V / 1800 mAH
Trajanje praznjenja: 3H
Faktor moči:> 0,4
Stopnja zaščite: IP40
Način namestitve: Montaža na steno / strop / stenski nosilec
Razred: Razred II
Opomba: Powercord: H05RN-F-2x1.0mm²

Nazivna napetost: 220-240V ~ 50 / 60Hz
Nazivna moč: 4,5 W
Svetilnost v sili: 100LM
Polnjenje: 24H
Življenjska doba baterije: 2 leti
Območje delovne temperature: Ta: 0-40°
Višina vgradnje: 2-5m
Garancija: 2 leti

2. FOTOGRAFIJA IN VELIKOST

3. DELOVANJE

Delovanje in stanje	Funkcija	Zeleni indikator
Glavna hrana je normalna	Podprta vrsta delovanja: svetilke za splošno osvetlitev in način napolnjenosti.	Med polnjenjem utripa zeleni indikator ali zeleni indikator ostane vklopljen, ko je popolnoma napolnjen.
	Delovanje brez vzdrževanja: svetilke se napolnijo, svetilke ugasnejo.	Med polnjenjem utripa zeleni indikator ali zeleni indikator ostane vklopljen, ko je popolnoma napolnjen.
	Tip delovanja ACEG: svetilke v načinu splošne osvetlitve in v napolnjenem stanju lahko vklopite / izklopite s stikalom.	Med polnjenjem utripa zeleni indikator, ali zeleni indikator ostane vklopljen, ko je popolnoma napolnjen.
Glavna hrana Izolirano	Vstopite v zasilni način, lučka sveti od akumulatorske baterije.	Zeleni indikator ne sveti

4. POVEZAVA

Svetilke lahko izvajajo podprt način delovanja ACEG, ki ga ni treba vzdrževati.

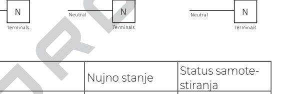

5. GUMB ZA SAMODEJNI PREIZKUS

Običajni način Delovanje	Glavna hrana			Nujno stanje	Status samotestiranja
Način pritiskanja	Pritisnite stikalo TEST, ne da bi ga sprostili.	V dveh sekundah dvakrat pritisnite preskusni gumb.	V dveh sekundah pritisnite testni gumb trikrat.	Pritisnite stikalo TEST, ne da bi ga sprostili.	Enkrat pritisnite preskusni gumb
Funkcija	Vstop v zasilni način Vstopite v način mesečnega pregleda	Vstopite v način polletnega preverjanja	Izklopite baterijo	Zaprite samotestiranje	

Stanje zelenega indikatorja	Način mesečnega pregleda	Letno preverjanje načina polnjenja akumulatorja	Popolnoma napolnjena baterija	Motnja
Lučka utripa s srednjo hitrostjo.	Indikator hitro utripa	Zelena lučka utripa počasi	Lučka lučke vedno sveti	Indikator izklopljen

6. NAMESTITEV

1. Odklopite glavno napajanje
2. V režo na strani lupine vstavite izvijač z ravnim rezilom, pripnite zaponko, da odstranite spodnjo lupino z lupine glavnega telesa (slika 1)
3. Izvlecite izhodno luknjo spodnje lupine z orodjem, vstavite vhodno žico v izhodno luknjo in nato z vijaki pritrdite spodnjo lupino na strop (slika 2)
4. Po potrebi priključite žice, bodite pozorni na rjavo žico na svetlobni kabel (L) in modro žico na nevtralno žico (N), nato pa priključek žice za priključitev akumulatorja vstavite v ploščo PCB (FIG3 in FIG4)
5. Pritrdite ploščo vodnika za svetlobo z logotipom v sklop ohišja žarnice (SLIKA5)
6. Glavni kovček zaskočite v spodnji kovček (slika 6)
7. S ploščatim izvijačem privijte pokrov baterije na glavnem ohišju, odstranite baterijo in jo zamenjajte (FIG7 & FIG8)
8. Ko je glavno napajanje vklopljeno, utripa zelena lučka, ki kaže, da je polnjenje normalno
9. Odklopite glavno napajanje ali pritisnite in držite preizkusno stikalo, lučka se bo samodejno preklopila v stanje nujnosti. Takrat bo napajalnik akumulatorja prižgal vir svetlobe, kar pomeni, da je delovanje svetilke v sili normalno.
10. Kabelska luč in ožičenje funkcije (glej spodnjo tabelo)

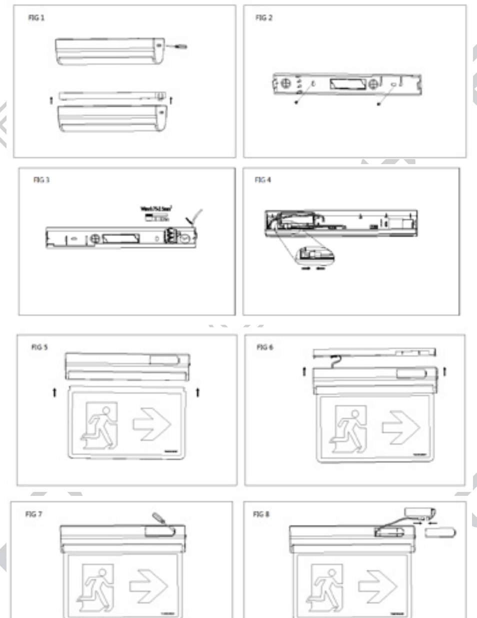

7. VRSTA NAMESTITVE

8. AVTOMATSKI SAMOTESTIRANJE

1. Ta izdelek ima sistem za samodejno zaznavanje s funkcijo v sili. Ko svetilko začnete uporabljati 30 ± 2 dni, sistem samodejno vstopi v način mesečnega pregleda, ko omrežje ni izključeno. Trenutno lučka utripa zeleno pri srednji hitrosti približno 30 sekund za izhod. Način mesečnega pregleda nato preide v običajni način; ko svetilko začnete uporabljati 180 ± 5 dni, sistem samodejno preklopi v polletni način pregleda, ko omrežje ni izključeno. Trenutno lučka utripa zeleno približno 30 minut, da izstopi iz načina polletnega pregleda in nato vstopi v običajni način; v načinu samodejnega zaznavanja, če čas v sili ne more doseči nastavljenega časa, lučka trenutno ugasne, kar pomeni, da funkcija v sili ni veljavna; v stanju samodejnega zaznavanja enkrat pritisnite preskusno stikalo, da zaprete način samodejnega zaznavanja in vnesete normalno stanje.
2. Ko glavno napajanje in baterija hkrati izgubijo funkcijo napajanja, se program samodejnega preizkusa samodejno izbriše in sistem samotestiranja bo ponovno izračunal mesečni in polletni čas pregleda, ko bo omrežje naslednjič dobavljeno .

9. OPIS SIMULACIJSKEGA TESTA

Ta izdelek je opremljen z avtomatskim sistemom za zaznavanje delovanja v sili. Za preizkus učinkovitosti sistema ima izdelek funkcijo ročnega zaznavanja simulacije. Osnovna operacija je naslednja: Dvakrat pritisnite preskusno stikalo, da vstopite v način mesečnega pregleda v stanju omrežja. Lučka utripa zeleno pri srednji hitrosti 30 sekund, nato pa izstopi iz načina mesečnega pregleda in vstopi v običajni način, kar pomeni, da funkcija mesečnega samopreizkusa je običajna; v omrežju 3-krat hitro pritisnite preizkusno stikalo, da vstopite v način polletnega pregleda, trenutno lučka sveti zeleno Lučka hitro utripa 30 minut, nato izstopi iz načina polletnega pregleda in vstopi v normalno stanje način, ki kaže, da je polletna inšpekcijska funkcija samotestiranja normalna; v analognem preskusnem stanju enkrat pritisnite preskusno stikalo za izhod iz analognega preskusnega načina in vstop v normalno stanje.