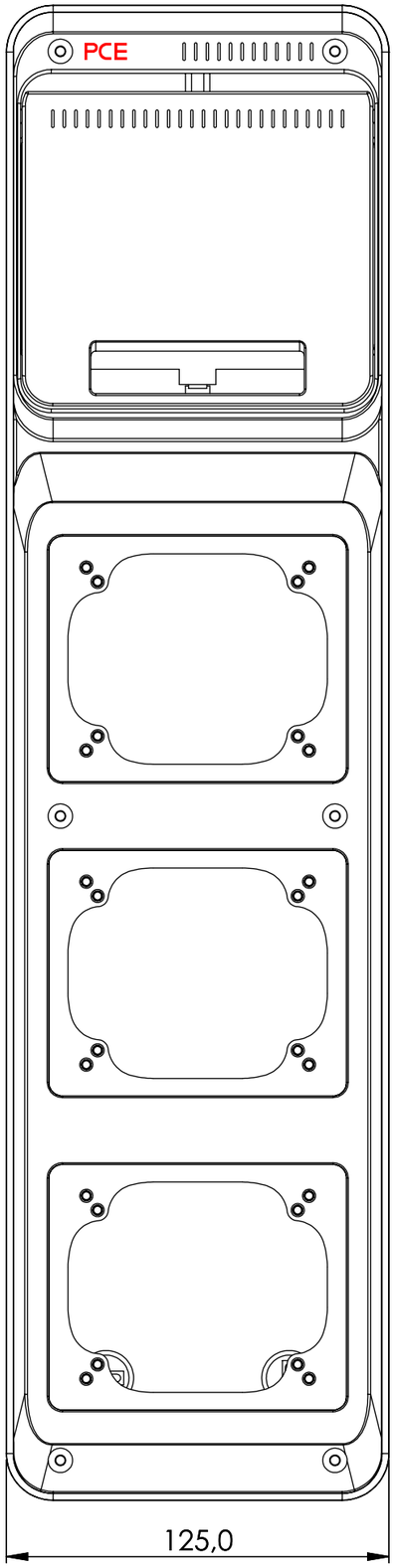

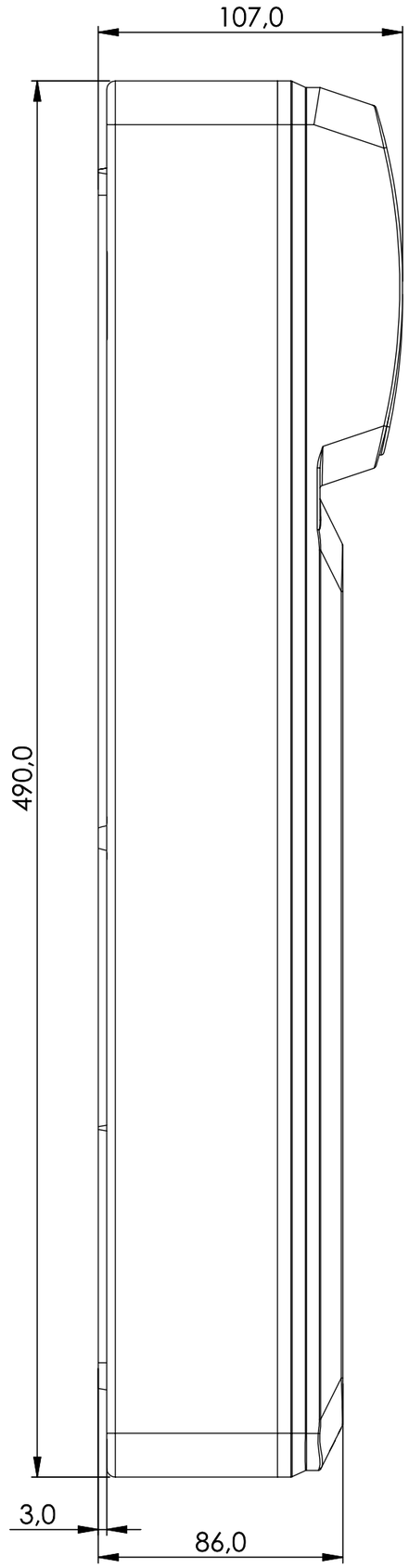

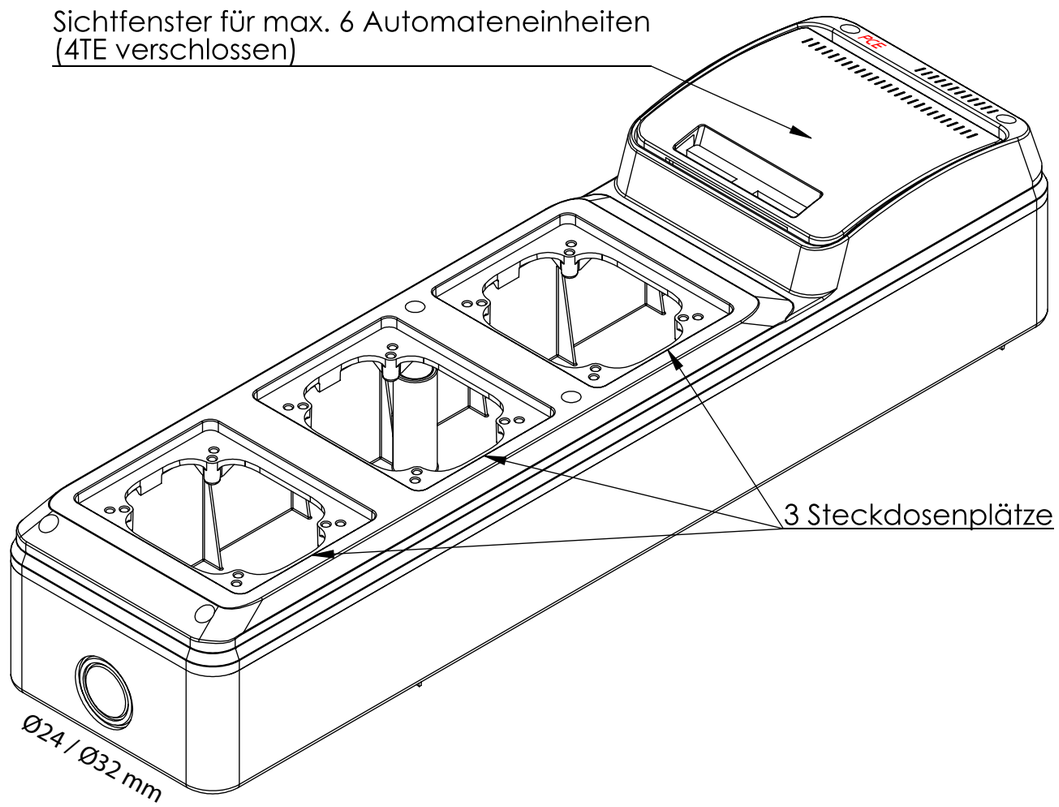

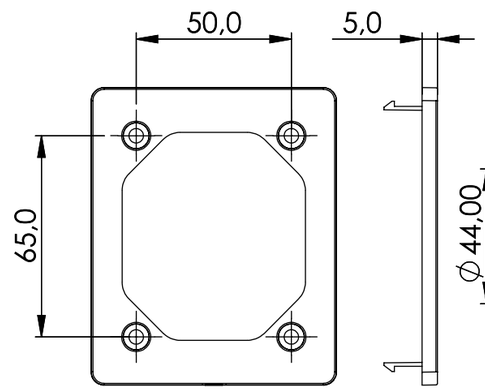

Flansch für
Steckdose 85x70

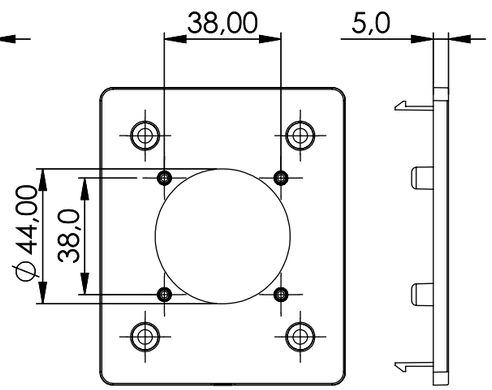

Flansch für
Schutzkontakt-
steckdose 50x50
Als Zubehör erhältlich
PCE Art.Nr.: 1518105

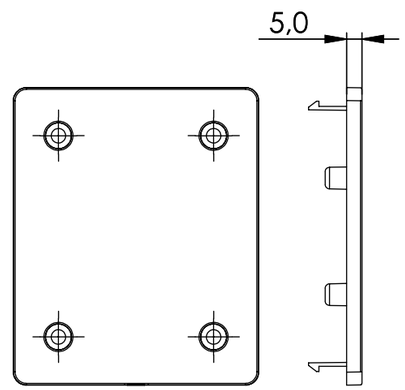

Blindflansch
Als Zubehör erhältlich
PCE Art.Nr.: 1518000