Contrast

96633529 CONT3 36L105 722-840 NB HFX SP ANT

LED 118W CON336L105-7284NB	ISO 9223 C5	IP66	IK08		CE					Ta - 20 +35

Contrast

Ein Maxi-Architektur-Montagebefestigung LED Fluter, mit 36 LEDs, betrieben mit 1050 mA, Lichtverteilung: schmal. LED-Treiber: DALI-2 dimmbar. Schutzklasse II, IP66, IK08. Gehäuse: Aluminium (EN AC-44300)druckguss, THORN DUNKELGRAU, strukturiert, (ähnlich DB 703 / AKZO 900) Kompatibel für Küstengebiete. pulverbeschichtet, texturiert. Glas: vergütet, 5 mm stark. Dichtung: EPDM. Schrauben: Geomet. Ausgestattet mit 10-kV / 10-kA-Überspannungsschutz. Komplett inklusive LEDs mit 2200-4000 K (ausgewogenes Weiß)

,

Abmessungen: Ø397 x 206 mm
Leuchten Leistung: 118 W
Leuchten Lichtstrom: 11427 lm
Leuchten Lichtausbeute: 97 lm/W
Gewicht: 13,2 kg

TLG_CON3_F_M_36L.jpg

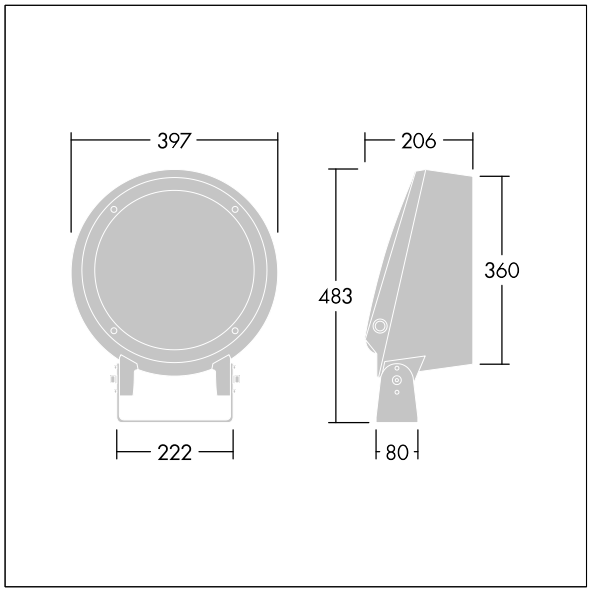

TLG_CONL_M_36-52L.wmf

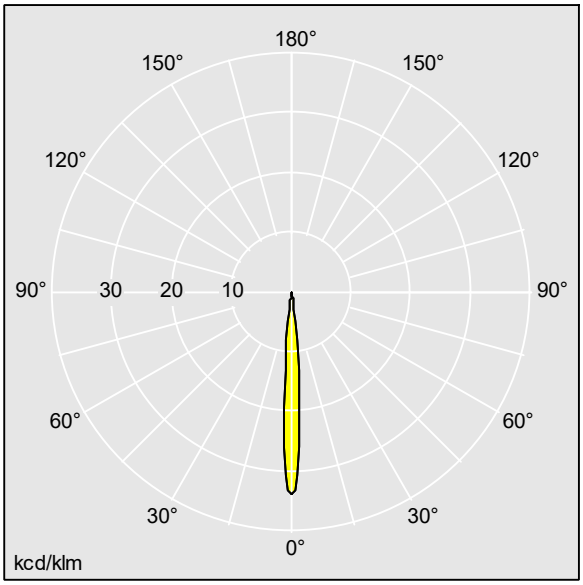

TL_CONT336L105NB722840.ldt

Lampenposition: STD - Standard
Lichtquelle: LED
Leuchten Lichtstrom*: 11427 lm
Leuchten Lichtausbeute*: 97 lm/W
Betriebsgerät: 2 x 87500885 LCO 60/200-1050/100 o4a NF C EXC3
Eta: 1,00 Eta oben: 0,00 Eta unten: 1,00

Ähnlichste Farbtemperatur*: 0 Kelvin
Farborttoleranz (initial MacAdam): 3
Mittlere Bemessungslebensdauer*:
L80 50000 h bei 25 °C
Leuchten Leistung*: 118 W
Steuerung: Dali2Dim

Dieses Produkt enthält eine Lichtquelle der Energieeffizienzklasse E.

Die mit * gekennzeichneten Werte sind Bemessungswerte. Thorn setzt bewährte und geprüfte Komponenten von führenden Lieferanten ein. Dennoch kann es bei einzelnen LEDs während ihrer Nennlebensdauer vereinzelt zu technologisch bedingten Ausfällen kommen. Laut internationalen Standards besteht für den Nominallichtstrom und die Anschlusslast eine Toleranz von ± 10 %. Die Werte gelten, wenn nicht anders angegeben, für eine Umgebungstemperatur von 25°C.

Die Produkte von Thorn Lighting unterliegen einer kontinuierlichen Weiterentwicklung. Wir behalten uns vor, ohne weitere Publikation technische oder formale Änderungen an unseren Produkten vorzunehmen.
© Thorn Lighting