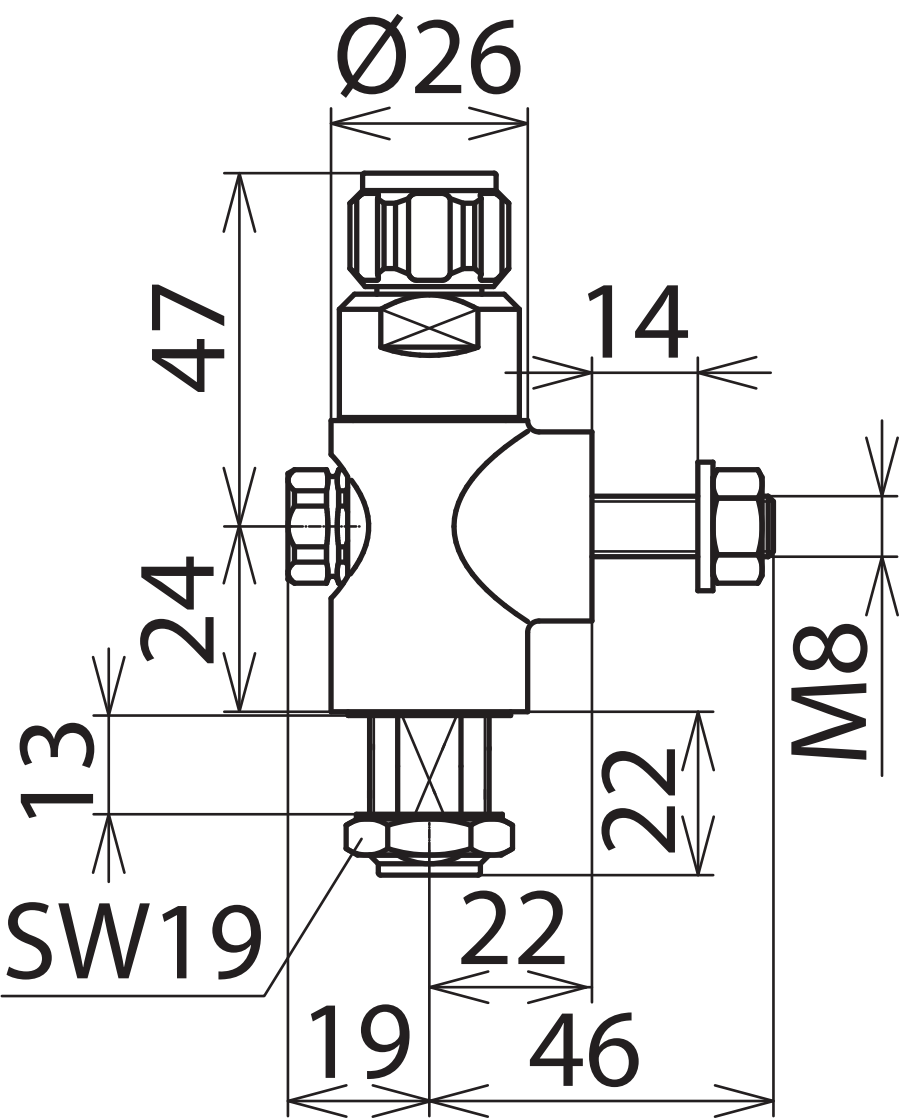
Ø26
47
14
24
M8
13
22
SW19
22
19
46