TENUO

672029.004 | Leuchten zur Rettungswegkennzeichnung

Deckenleuchten
4010319991131
L 350, B 56, H 240

Deckenanbau
silber, matt (ca. RAL 9006)

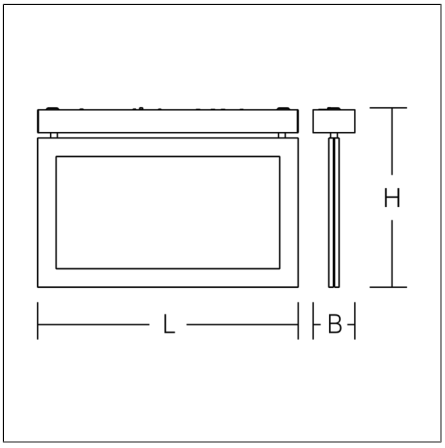

Leuchte zur Rettungswegkennzeichnung. Gehäuse Aluminium silberfarbig eloxiert. Displayscheibe mit patentierter MicroLens-Technik und Rettungszeichen einseitig. Betriebsgerät integriert. Zum Anschluss an zentrale Sicherheitsstromversorgung geeignet. Symbolnummer für Rettungszeichen bei Bestellung angeben!

Produktdaten

Art der Sicherheitsbeleuchtung	**Zentrale Notstromversorgung**
Überwachung	**Stromkreis**
Akku	**ohne**
Schaltungsart	**NL Dauerschaltung**
Erkennungsweite	**30 m**
Länge L	**350 mm**
Breite B	**56 mm**
Höhe H	**240 mm**
Gewicht	**1.95 kg**
Lichtquelle	**LED**
Farbtemperatur	**5700 K**
Bemessungsleistung, Netzbetrieb	**3,8 W**
Bemessungsleistung, Notbetrieb	**3,8 W**
Farbwiedergabeindex	**80**
Farbkonsistenz	**6**
Photobiologische Sicherheit nach EN 62471	**Risikogruppe 0**
Betriebsgerät	**Konverter**
Steuerung	**on/off**
Spannung	**220 - 240 V / 0 Hz, 50 - 60 Hz**
Leuchten an Sicherung B10A	**17**
Leuchten an Sicherung B16A	**27**
Leuchten an Sicherung C10A	**28**
Leuchten an Sicherung C16A	**45**
Einschaltstrom / Einschaltzeit	**27 A / 250 µs**
Schutzart	**IP 40**
Schutzklasse	**I**
Glühdrahtprüfung	**650°C - 30 Sekunden**
Schlagfestigkeit	**IK03**
Umgebungstemperatur bei Dauerschaltung	**0 °C ... + 25 °C**
Umgebungstemperatur bei Bereitschaftsschaltung	**5 °C ... + 40 °C**
Konformitätszeichen	**CE**