DEECOS S maxi

742231.003.76 | Anbaustrahler

Anbaustrahler
4051859853602
D 123, H 200

Stromschiene an Decke, Stromschiene an Wand
tiefschwarz, matt (RAL 9005)

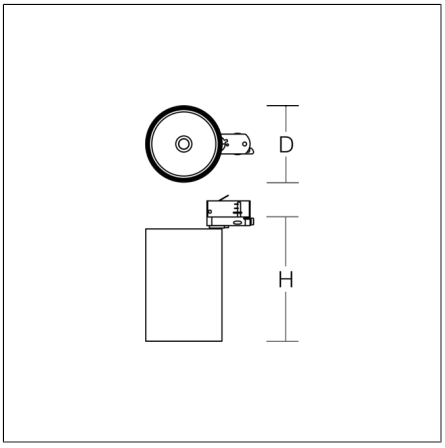

LED-Anbaustrahler im modernen Design ohne sichtbare Kühlrippen. Gehäuse Aluminium-Druckguss pulverbeschichtet. 356° horizontal dreh- und 90° vertikal schwenkbar. Schwarzer Kunststoffring mit zurückgesetzter LED zur seitlichen Entblendung. Werkzeuglos wechselbare Optikbaugruppe mit Linse aus Kunststoff (Polycarbonat) für beste Homogenität des Lichtkegels. Inklusive Spezial-LED zur Beleuchtung von Fleischwaren. Mit Adapter für RZB 3-Phasen-DALI-Stromschienen. Geeignet für Stromschiene an Decke, Stromschiene an Wand. Betriebsgerät mit besten Eigenschaften bzgl. Flickerfreiheit und Stroboskopeffekt. Werkzeuglos montierbares Zubehör: Wechseloptiken, Dekorgläser, Wabenraster, Abdeckscheiben klar und mattiert, Kunststoffring weiß zum Wechseln.

Produktdaten

Durchmesser D	**123 mm**
Höhe H	**200 mm**
Gewicht	**1.46 kg**
Lichtquelle	**LED**
Farbtemperatur	**fresh meat**
Bemessungsleuchtenlichtstrom	**1800 lm**
Bemessungsleistung	**33 W**
Systemeffizienz	**55 lm/W**
Blendungsbewertungsindex UGR (4H 8H)	**10,9**
Ausstrahlwinkel	**17°**
Lebensdauer	**50000 h (L90/B10)**
Farbkonsistenz	**3**
Photobiologische Sicherheit nach EN 62471	**Risikogruppe 1**
Betriebsgerät	**Konverter dimmbar**
Steuerung	**DALI**
Spannung	**220 - 240 V / 50 Hz, 60 Hz**
Leuchten an Sicherung B10A	**21**
Leuchten an Sicherung B16A	**34**
Leuchten an Sicherung C10A	**35**
Leuchten an Sicherung C16A	**57**
Einschaltstrom / Einschaltzeit	**18 A / 250 µs**
CIE Flux Code / CEN Flux Code	**97 100 100 100 100**
Schutzart	**IP 20**
Schutzklasse	**I**
Glühdrahtprüfung	**650 °C**
Schlagfestigkeit	**IK06**
Umgebungstemperatur	**5 °C ... + 35 °C**
Konformitätszeichen	**CE, EAC**

Zubehör

982373.003
Linse spot

982373.023
Linse flood

982374.000
Abdeckscheibe, klar

982422.002
Kunststoffring weiß für Linse.

982372.013
Reflektor medium

982372.033
Reflektor wide flood

982649.002
Dekorglas opal matt

982373.013
Linse medium

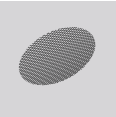

982375.003
Entblendungswabenraster

982374.010
Abdeckscheibe, satiniert

982372.003
Reflektor spot

982372.023
Reflektor flood

982420.002
Kunststoffring weiß für Reflektor.

982650.002
Dekorglas opal matt