BEAMLINE SLIM

742172.0025.1 | Proyectores

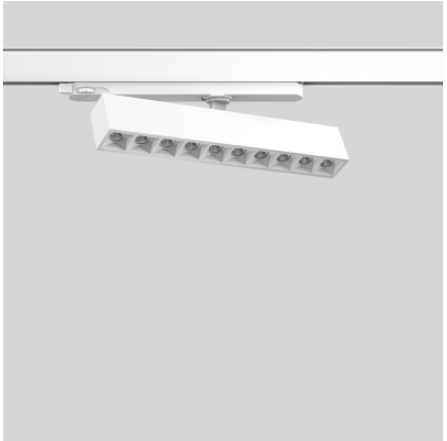

Proyectores
4051859745075
L 285, B 35, H 80

Carril de corriente en el techo, Carril de corriente en la pared
blanco tráfico mate (RAL 9016)

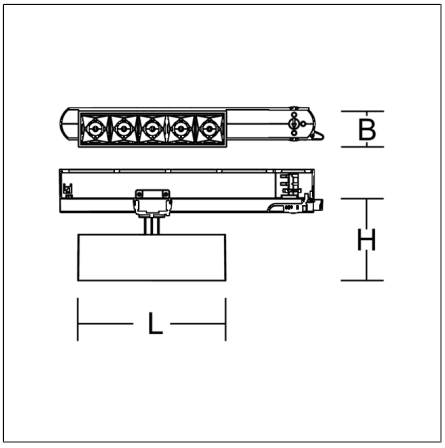

Proyector lineal de montaje en superficie para una iluminación de alto nivel estético. Carcasa de metal revestido al polvo. Perfecta gestión térmica gracias al módulo de refrigeración de aluminio. Orientable horizontalmente 356° y verticalmente 90°. Módulo LED con tecnología MRS: sistema de mini reflectores hechos de termoplástico metalizado con marco antideslumbrante prismático blanco, para una iluminación agradable sin deslumbramiento (UGR < 10). Haz extensivo. Con adaptador universal para carriles de corriente trifásica 230 V. Apto para Carril de corriente en el techo, Carril de corriente en la pared. Equipo integrado en el adaptador.

Datos del producto

Longitud L	**285 mm**
Anchura B	**35 mm**
Altura H	**80 mm**
Peso	**0.565 kg**
Fuente de luz	**LED**
Temperatura de color	**3000 K**
Flujo luminoso nominal	**2050 lm**
Potencia de referencia	**25 W**
Rendimiento del sistema	**82 lm/W**
Índice de deslumbramiento UGR	**9,4**
Ángulo de abertura	**47°**
Vida útil	**50000 h (L80/B10)**
Índice de reproducción cromática CRI	**90**
Tolerancia cromática	**3**
seguridad fotobiológica conforme a EN 62471	**Grupo de riesgo 1**
Equipo	**Convertidor**
Controle	**on/off**
Tensión	**220 - 240 V / 50 - 60 Hz**
luminarias en el fusible B10A	**33**
luminarias en el fusible B16A	**53**
luminarias en el fusible C10A	**53**
luminarias en el fusible C16A	**84**
Corriente de conexión / Tiempo de conexión	**9.5 A / 16 µs**
código CIE Flux / código CEN Flux	**100 100 100 100 100**
Tipo de protección	**IP 20**
Clase de protección	**II**
Resistencia al impacto	**IK06**
Temperatura ambiente	**25 °C**
Marca de conformidad	**CE, EAC**

© RZB Rudolf Zimmermann, Bamberg GmbH | www.rzb-lighting.com | Nos reservamos el derecho de introducir modificaciones técnicas | versión del 29.09.2024